図面種別	製品仕様図A－a

■換気性能

型式	排気		給気	
	圧力損失係数	直管相当長	圧力損失係数	αA
BSG250SB10M	5.77	72.1	5.25	217.5
BSG300SB10M	13.11	196.7	12.28	204.7

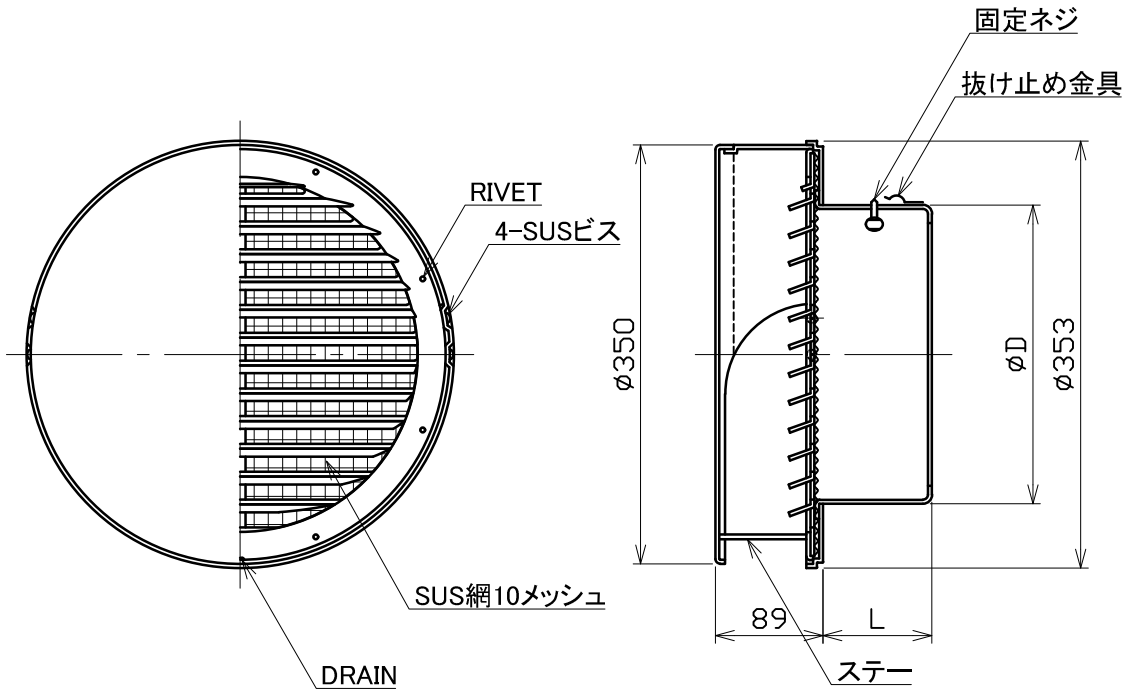

■圧力損失曲線図（給気）

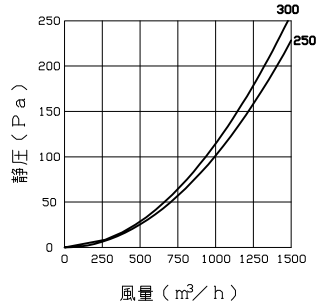

※仕様は場合により変更することがあります

型式＼寸法	D	L	適用パイプ内径
BSG250SB10M	247	90	φ250
BSG300SB10M	297	90	φ300

材質	SUS304
処理	カチオン電着塗装後ポリエステル樹脂焼付塗装（標準Uシルバー）
型式	BSG－SB10M

株式会社ユニックス	尺度	FREE	単位mm	図番	76030-DAAAB
	年月日	2024. 4. 1			