図面種別	製品仕様図Ａ－ａ

■換気性能

型式	排気		給気	
	圧力損失係数	直管相当長	圧力損失係数	αＡ
BSG250SB10MDSP	5．98	74．8	5．52	212．1

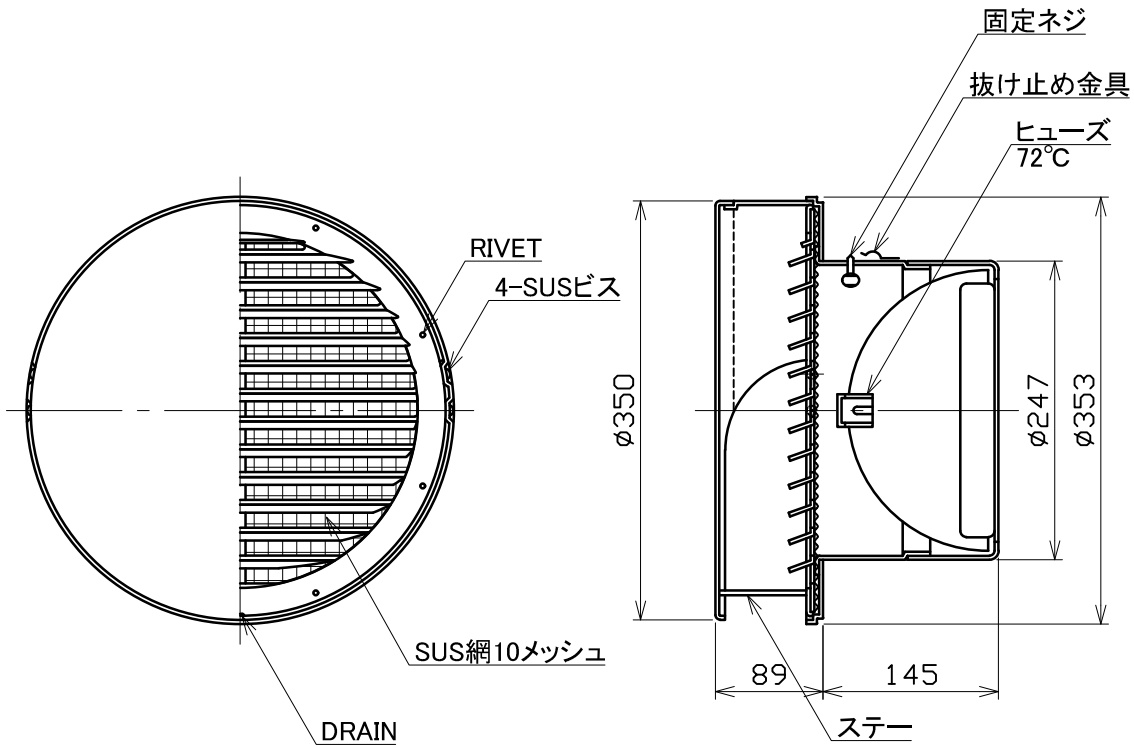

■圧力損失曲線図（給気）

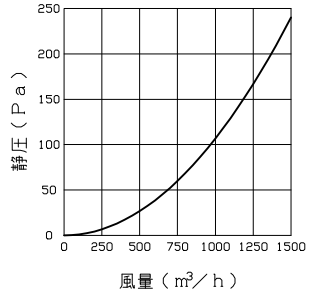

特定防火設備該当証明書番号　第１３ＥＧ３６１号　　※仕様は場合により変更することがあります

材質	ＳＵＳ ３０４ ＦＤ部：ＳＵＳ３０４ ｔ１．５
処理	カチオン電着塗装後ポリエステル樹脂焼付塗装（標準Ｕシルバー）
型式	ＢＳＧ２５０ＳＢ１０ＭＤＳＰ

株式会社ユニックス	尺度	FREE	単位mm	図番	76031-DGAAB
	年月日	2024．4．1			