図面種別	製品仕様図Ａ－ａ

■換気性能

型式	排気		給気	
	圧力損失係数	直管相当長	圧力損失係数	αＡ
BSG250SBR3MDSQ	5．38	67．3	4．82	227．0

■圧力損失曲線図（排気）

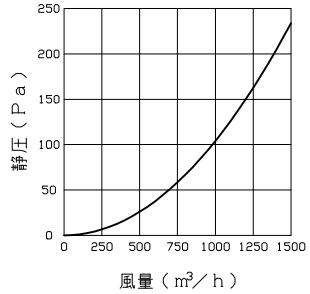

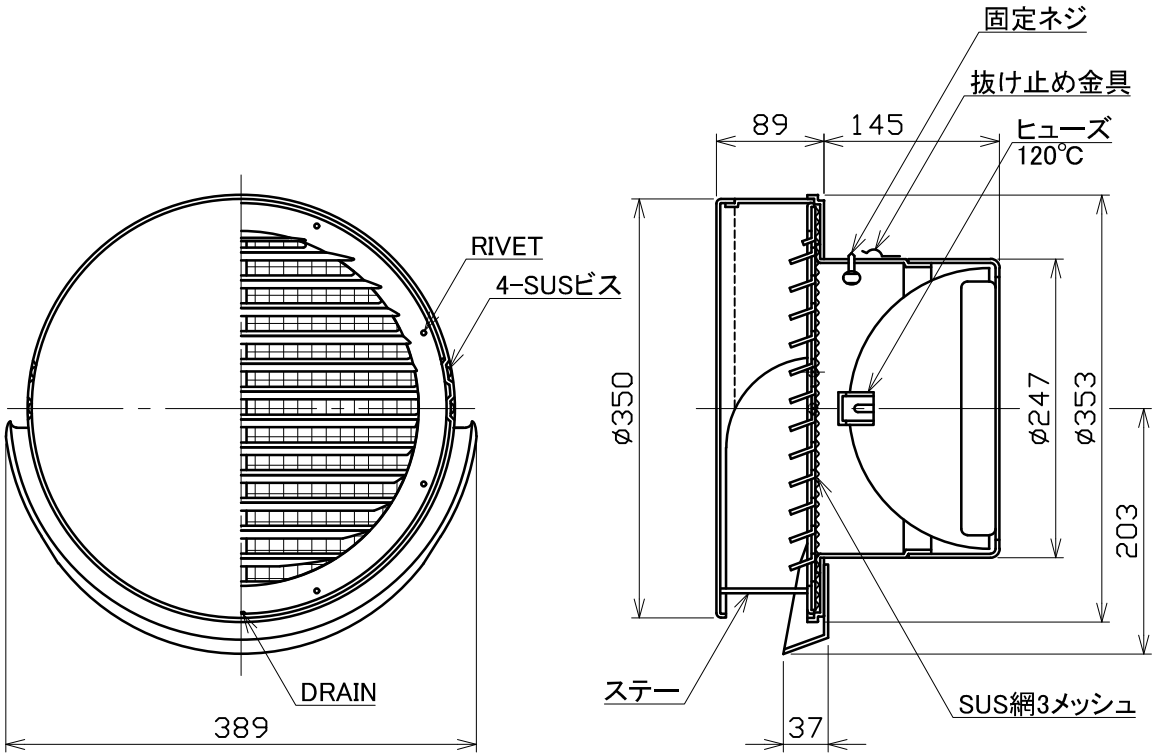

特定防火設備該当証明書番号　第１３ＥＧ３６２号　　※仕様は場合により変更することがあります

材質	ＳＵＳ３０４ ＦＤ部：ＳＵＳ３０４　ｔ１．５
処理	カチオン電着塗装後ポリエステル樹脂焼付塗装（標準Ｕシルバー）
型式	ＢＳＧ２５０ＳＢＲ３ＭＤＳＱ

株式会社ユニックス	尺度	FREE	単位mm	図番	76212-BHAAB
	年月日	2024．4．1			