図面種別	製品仕様図Ａ－ａ

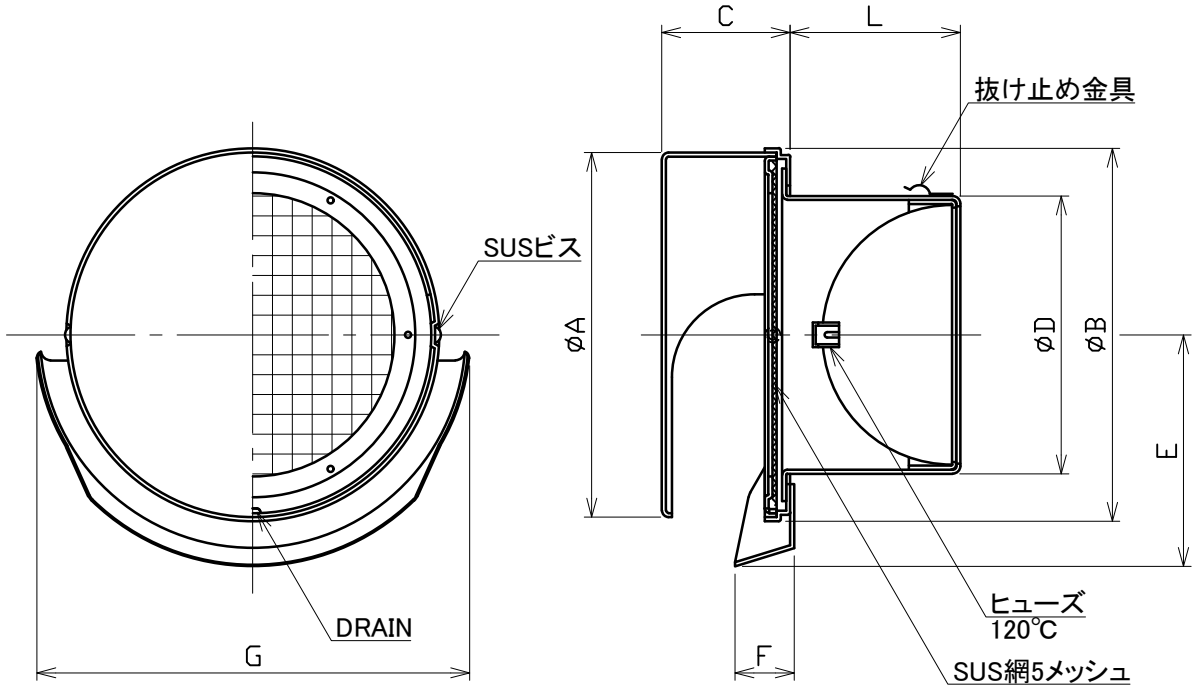

■換気性能

型式	排気		給気	
	圧力損失係数	直管相当長	圧力損失係数	αA
BSW100SBR5MDSQ	4．97	24．9	7．61	28．9
BSW125SBR5MDSQ	3．10	19．4	4．40	59．4
BSW150SBR5MDSQ	5．30	39．8	8．07	63．1
BSW175SBR5MDSQ	3．97	34．7	6．15	98．4
BSW200SBR5MDSQ	8．02	80．2	10．92	96．5

■圧力損失曲線図（排気）

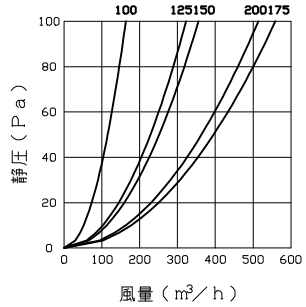

特定防火設備該当証明書番号　第１３ＥＧ３６４号

※仕様は場合により変更することがあります

型式＼寸法	A	B	C	D	E	F	G	L	適用パイプ内径
BSW100SBR5MDSQ	143	145	48	97	96	30	177	56	φ100
BSW125SBR5MDSQ	193	195	68	122	121	30	227	85	φ125
BSW150SBR5MDSQ	193	195	68	147	121	30	227	90	φ150
BSW175SBR5MDSQ	247	249	78	172	151	41	282	115	φ175
BSW200SBR5MDSQ	247	249	78	197	151	41	282	125	φ200

材質	ＳＵＳ３０４ ＦＤ部：ＳＵＳ３０４　ｔ１．５
処理	カチオン電着塗装後ポリエステル樹脂焼付塗装（標準Ｕシルバー）
型式	ＢＳＷ－ＳＢＲ５ＭＤＳＱ

株式会社ユニックス	尺度	FREE	単位mm	図番	64822-CHAAJ
	年月日	2024．4．1			