図面種別	製品仕様図A－a	ＦＳＧ－Ｆ３ＭＤＳＱ	年月日	備　　考

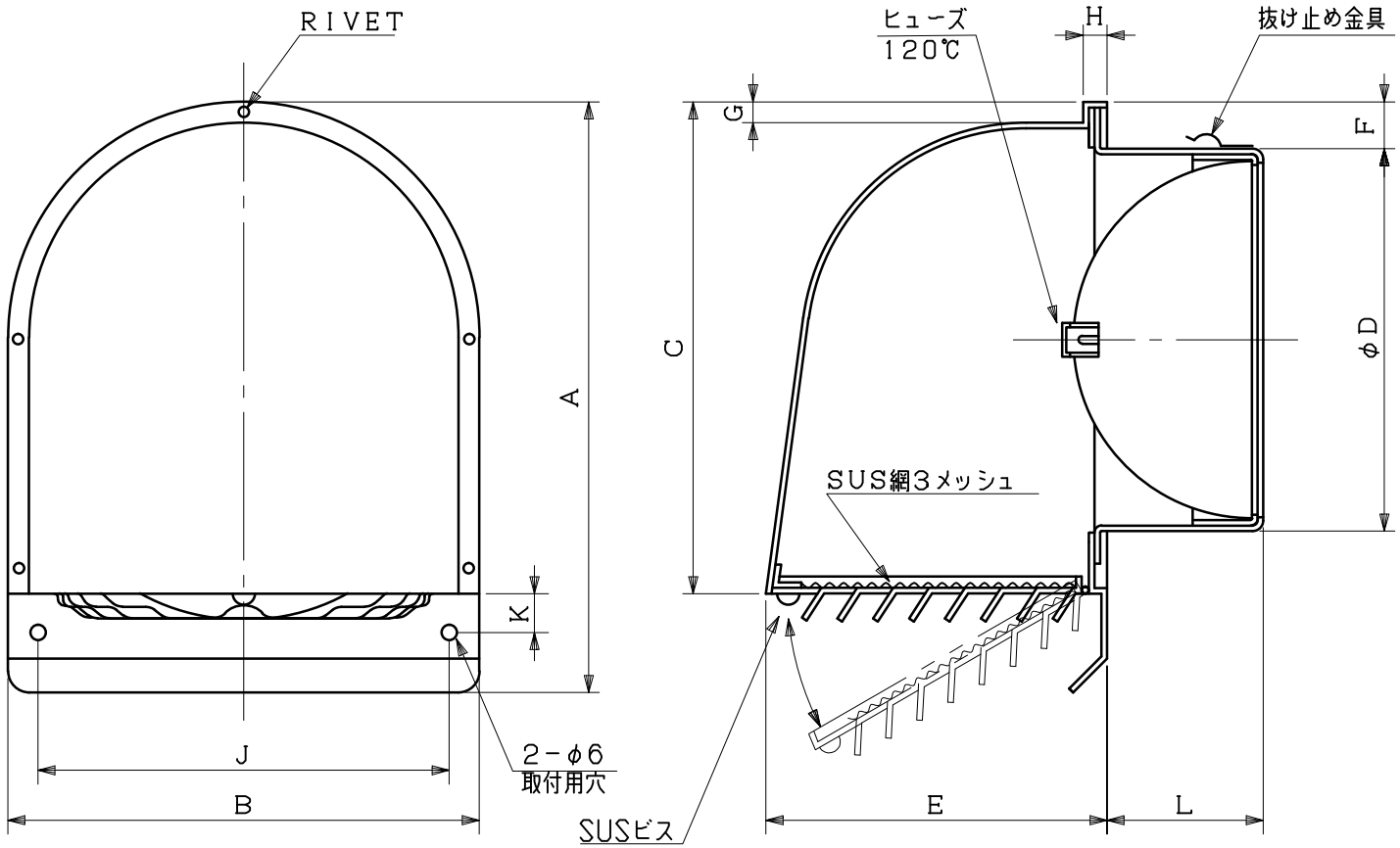

※仕様は場合により変更することがあります

型式＼寸法	A	B	C	D	E	F	G	H	J	K	L	適用パイプ内径
FSG 75F3MDSQ	176	136	138	72	86	29	8	6	－	－	53	φ 75
FSG100F3MDSQ	176	136	138	97	86	17	8	6	－	－	53	φ100
FSG125F3MDSQ	227	178	189	122	131	26	8	6	158	15	60	φ125
FSG150F3MDSQ	227	178	189	147	131	18	8	6	158	15	60	φ150
FSG175F3MDSQ	289	228	251	172	191	29	10	7	188	15	69	φ175
FSG200F3MDSQ	289	228	251	197	191	17	10	7	188	15	69	φ200

材質	ＳＵＳ３０４ ＦＤ部：ＳＵＳ ３０４ ｔ１．５											
処理	カチオン電着塗装後ポリエステル樹脂焼付塗装（標準Ｕシルバー）											
型式	ＦＳＧ－Ｆ３ＭＤＳＱ										株式会社 ユニックス	
承認	Ｙ．Ｈ	検図	Ｈ．Ｏ	製図	Ｔ．Ａ	設計	Ｋ．Ｈ	尺度	FREE	単位mm	図番	59012-BHAAV
								年月日	Ｈ27．4．1			