図面種別	製品仕様図A－a

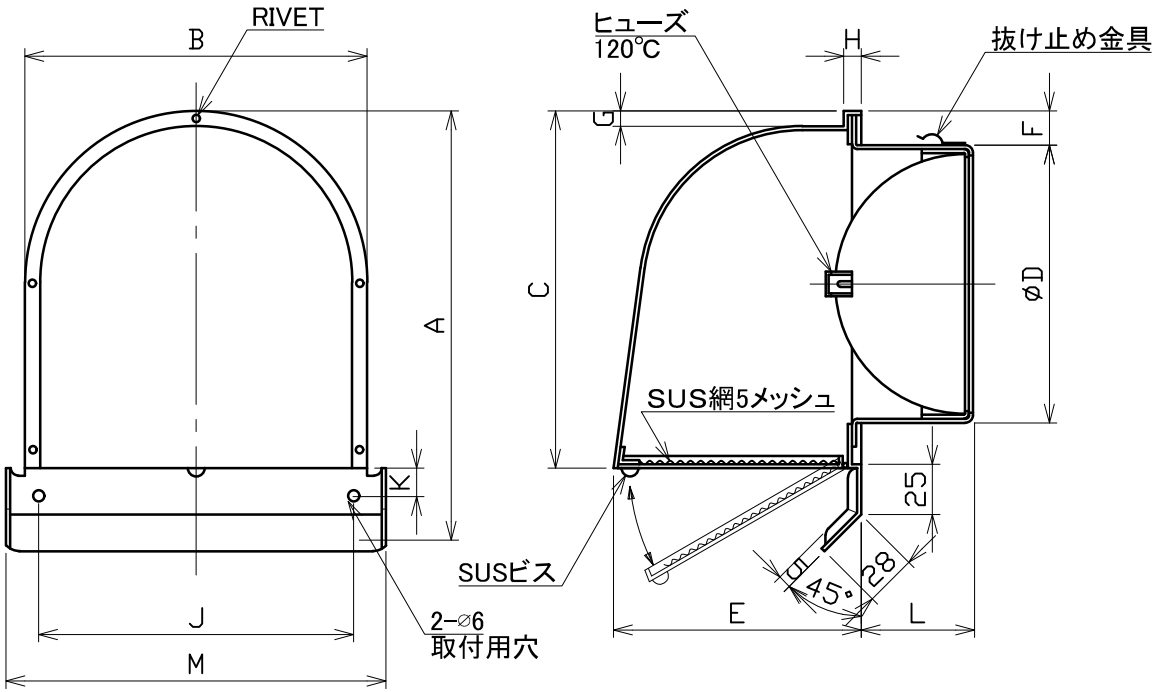

■換気性能

型式	排気		給気	
	圧力損失係数	直管相当長	圧力損失係数	αA
FSW75FR5MDSQ	4. 40	16. 5	3. 85	22. 9
FSW100FR5MDSQ	5. 31	26. 6	7. 12	29. 9
FSW125FR5MDSQ	3. 05	19. 1	2. 81	74. 3
FSW150FR5MDSQ	3. 90	29. 3	4. 51	84. 5
FSW175FR5MDSQ	2. 20	19. 3	1. 95	174. 8
FSW200FR5MDSQ	3. 30	33. 0	3. 29	175. 8

■圧力損失曲線図（排気）

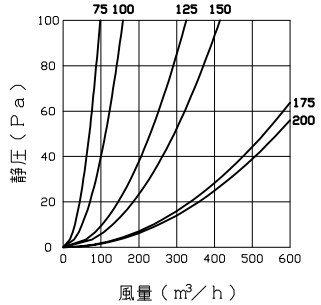

特定防火設備該当証明書番号　第１３ＥＧ３６４号

※仕様は場合により変更することがあります

型式＼寸法	A	B	C	D	E	F	G	H	J	K	L	M	適用パイプ内径
FSW 75FR5MDSQ	179	136	138	72	86	29	8	6	−	−	53	160	φ 75
FSW100FR5MDSQ	179	136	138	97	86	17	8	6	−	−	53	160	φ100
FSW125FR5MDSQ	232	178	189	122	131	26	8	6	170	15	60	205	φ125
FSW150FR5MDSQ	232	178	189	147	131	18	8	6	170	15	60	205	φ150
FSW175FR5MDSQ	296	228	251	172	191	29	10	7	220	15	69	255	φ175
FSW200FR5MDSQ	296	228	251	197	191	17	10	7	220	15	69	255	φ200

材質	SUS304 FD部：SUS 304 t1.5
処理	カチオン電着塗装後ポリエステル樹脂焼付塗装（標準Uシルバー）
型式	FSW−FR5MDSQ

株式会社ユニックス	尺度	FREE	単位mm	図番	59322−CHAAA
	年月日	2024. 4. 1			