図面種別	製品仕様図B－a

■換気性能

型式	排気		給気	
	圧力損失係数	直管相当長	圧力損失係数	αA
KCP100AWF	4．01	20．2	5．74	33．3

■圧力損失曲線図（給気）

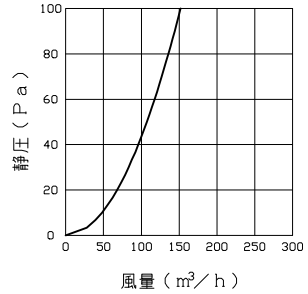

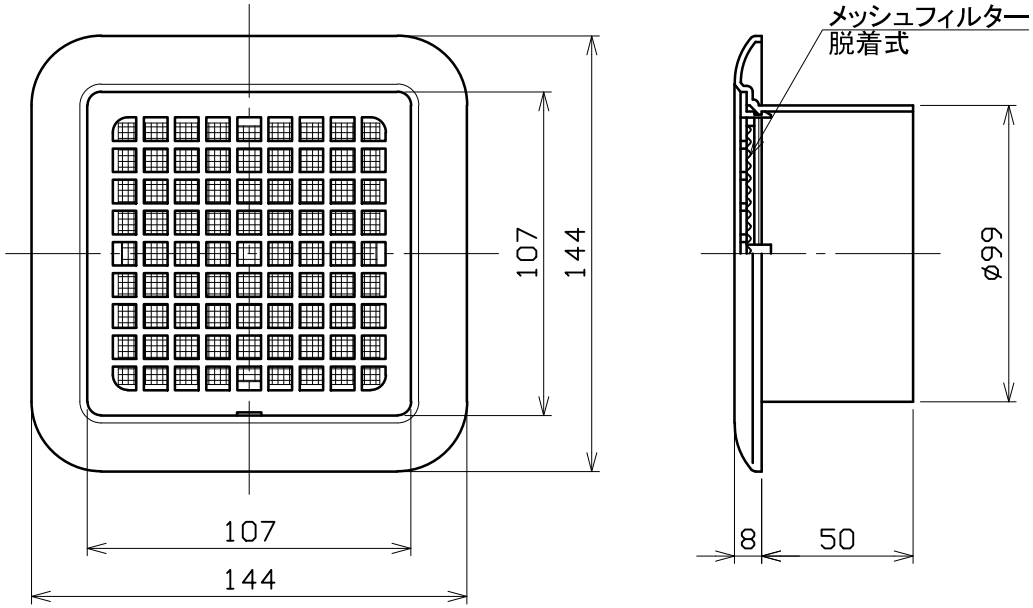

※仕様は場合により変更することがあります

材質	ＡＳＡ樹脂　フィルター枠：ＰＰ樹脂　フィルター：ＰＰ樹脂				
処理	カラー：クールホワイト				
型式	KCP100AWF				
株式会社 ユニックス	尺度	FREE	単位mm	図番	80701-KAAAE
	年月日	2024．4．1			