図面種別	製品仕様図A－a	KRP－BW	年月日	備　　考

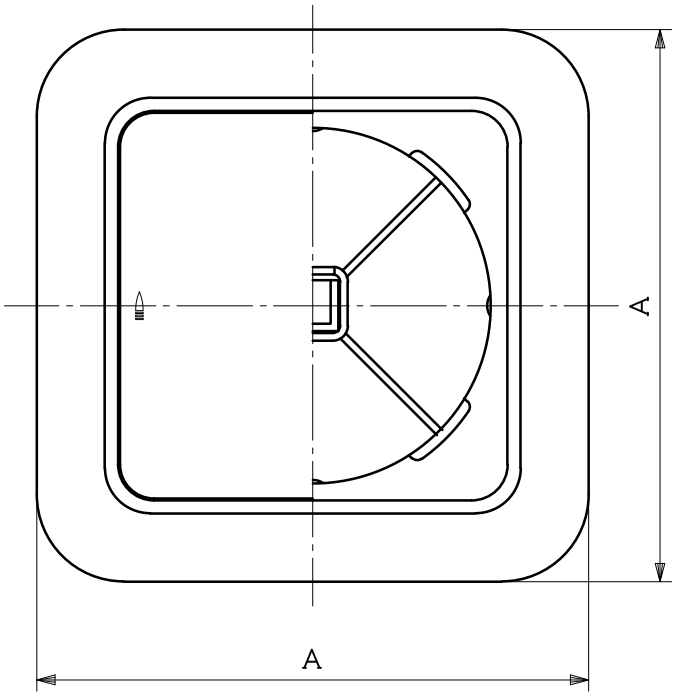

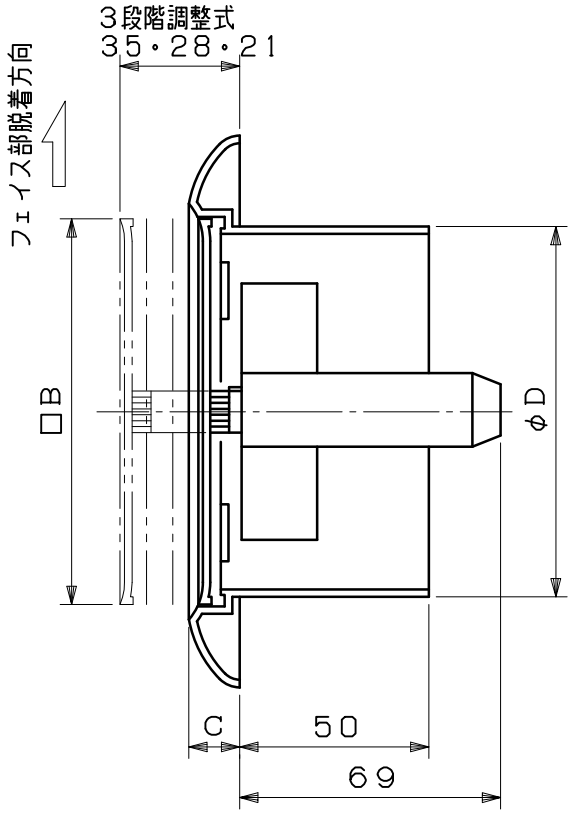

※仕様は場合により変更することがあります

型式＼寸法	A	B	C	D	適用パイプ内径
KRP100BW	146	102	13.5	98	φ100
KRP150BW	203	157	15	148	φ150

材質	ASA樹脂												
処理	カラー：クールホワイト												
型式	KRP－BW											株式会社 ユニックス	
承認	K. H	検図	Y. F	製図	A. Y	設計	K. U	尺度	FREE	単位mm	図番	80970-AAAAD	
								年月日	2019. 12. 2				