図面種別	製品仕様図A－a

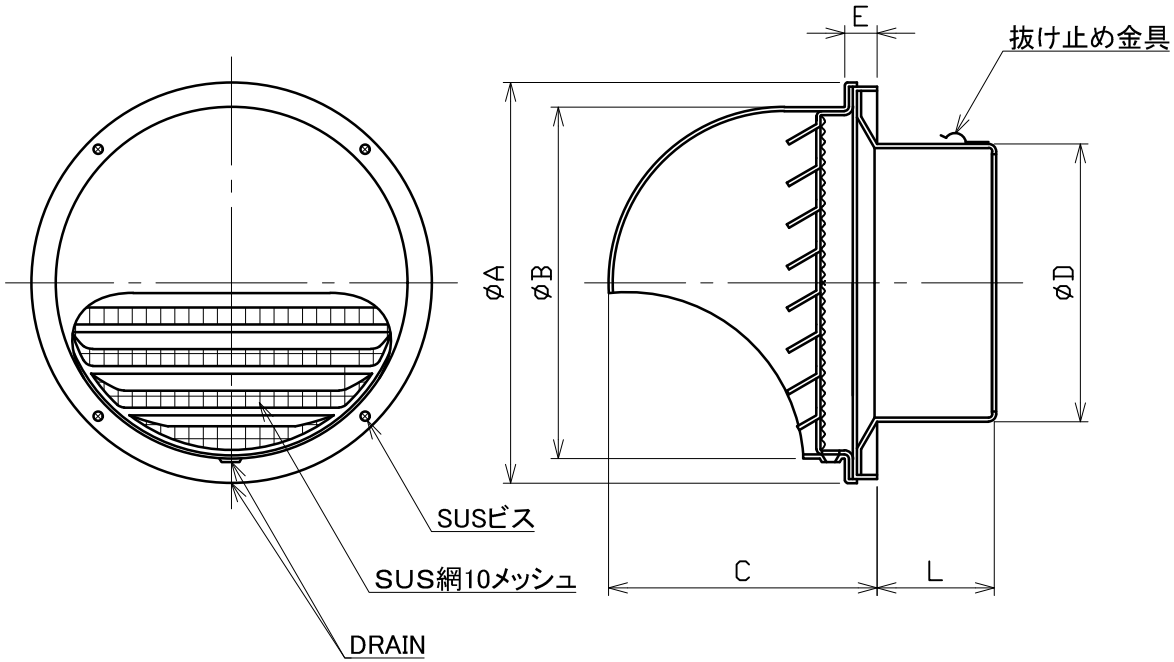

■換気性能

型式	排気		給気	
	圧力損失係数	直管相当長	圧力損失係数	αA
LSG100A10M	0.97	4.9	1.66	61.9
LSG125A10M	1.44	9.0	2.73	75.4
LSG150A10M	1.61	12.1	3.63	94.2
LSG175A10M	0.95	8.3	2.20	164.6
LSG200A10M	1.76	17.6	4.42	151.7

■圧力損失曲線図（給気）

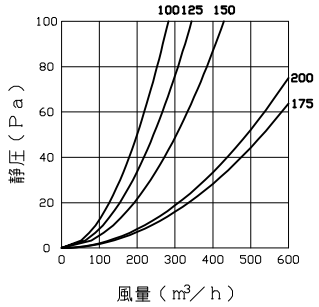

※仕様は場合により変更することがあります

型式＼寸法	A	B	C	D	E	L	適用パイプ内径
LSG100A10M	169	151	113	97	16	45	φ100
LSG125A10M	190	167	126	122	16	56	φ125
LSG150A10M	212	185	139	147	17	62	φ150
LSG175A10M	270	240	177	172	21	76	φ175
LSG200A10M	270	240	177	197	21	79	φ200

材質	SUS304
処理	カチオン電着塗装後ポリエステル樹脂焼付塗装（標準Uシルバー）
型式	LSG－A10M

株式会社ユニックス	尺度	FREE	単位mm	図番	42630-DAAAX
	年月日	2024. 4. 1			