図面種別	製品仕様図A－a

■換気性能

型式	排気		給気	
	圧力損失係数	直管相当長	圧力損失係数	αA
NSG225A10M	2．66	29．9	3．29	222．5
NSG250A10M	3．29	41．1	2．59	309．6

■圧力損失曲線図（給気）

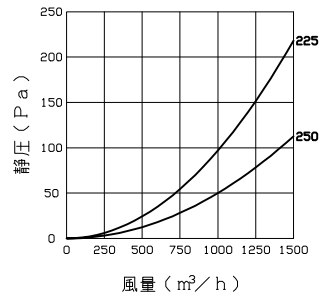

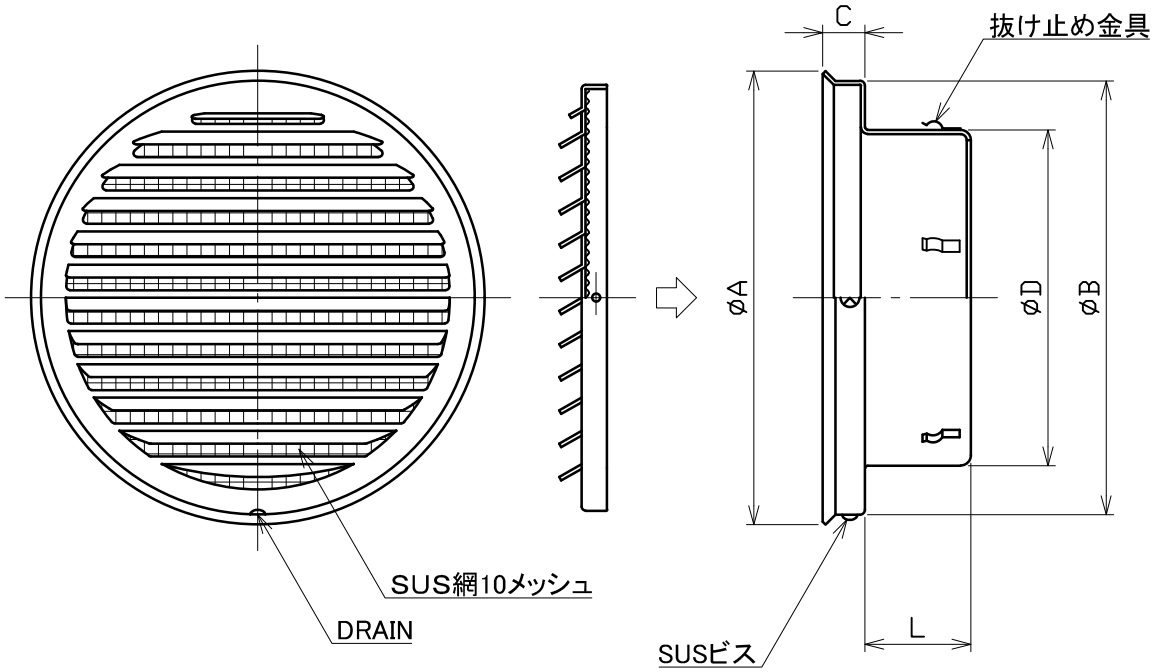

※仕様は場合により変更することがあります

型式＼寸法	A	B	C	D	L	適用パイプ内径
NSG225A10M	300	287	26	222	64	φ225
NSG250A10M	300	287	26	247	70	φ250

材質	SUS304
処理	カチオン電着塗装後ポリエステル樹脂焼付塗装（標準Uシルバー）
型式	NSG－A10M

株式会社ユニックス	尺度	FREE	単位mm	図番	41230-DAAAS
	年月日	2024．4．1			

図面種別	製品仕様図A－a

■換気性能

型式	排気		給気	
	圧力損失係数	直管相当長	圧力損失係数	αA
NSG300A10M	3．97	59．6	3．96	360．6

■圧力損失曲線図（給気）

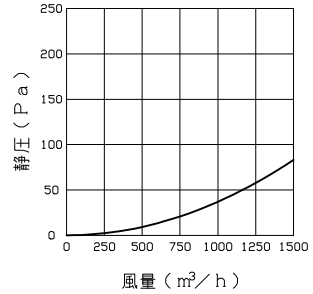

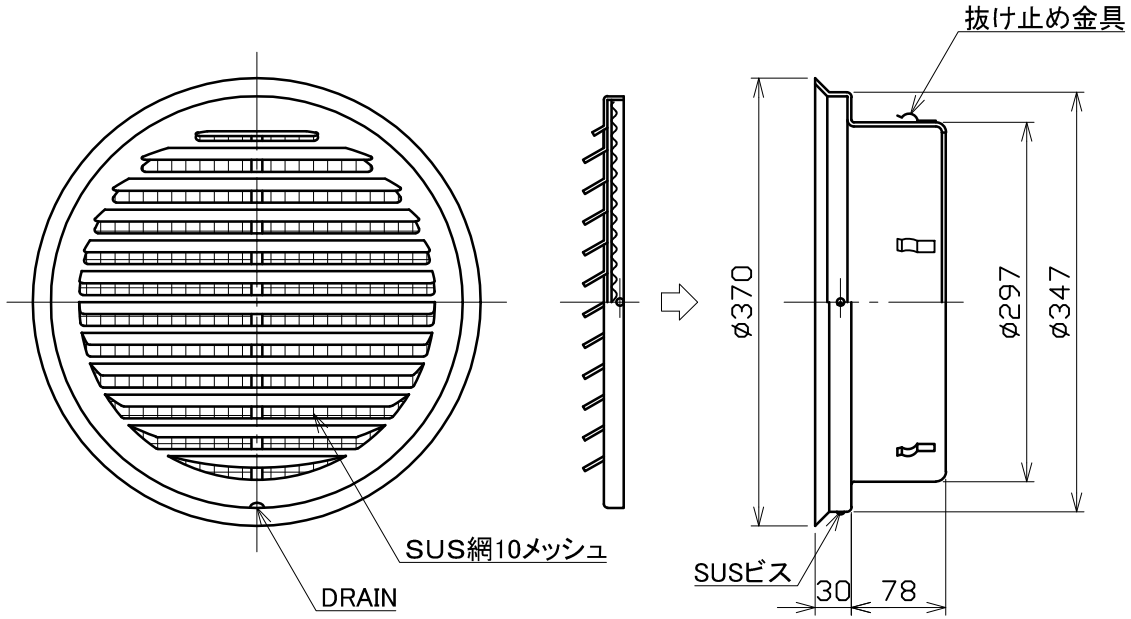

※仕様は場合により変更することがあります

材質	SUS304
処理	カチオン電着塗装後ポリエステル樹脂焼付塗装（標準Uシルバー）
型式	NSG300A10M

株式会社ユニックス	尺度	FREE	単位mm	図番	41230-DAAAR
	年月日	2024．4．1			