| 図面種別 | 製品仕様図A－a |
|---|---|

■換気性能

| 型式 | 排気 | | 給気 | |
|---|---|---|---|---|
| | 圧力損失係数 | 直管相当長 | 圧力損失係数 | αA |
| NSG225A3M | 2．02 | 22．7 | 2．79 | 241．6 |
| NSG250A3M | 3．41 | 42．6 | 2．41 | 321．0 |

■圧力損失曲線図（排気）

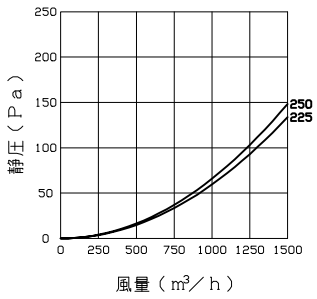


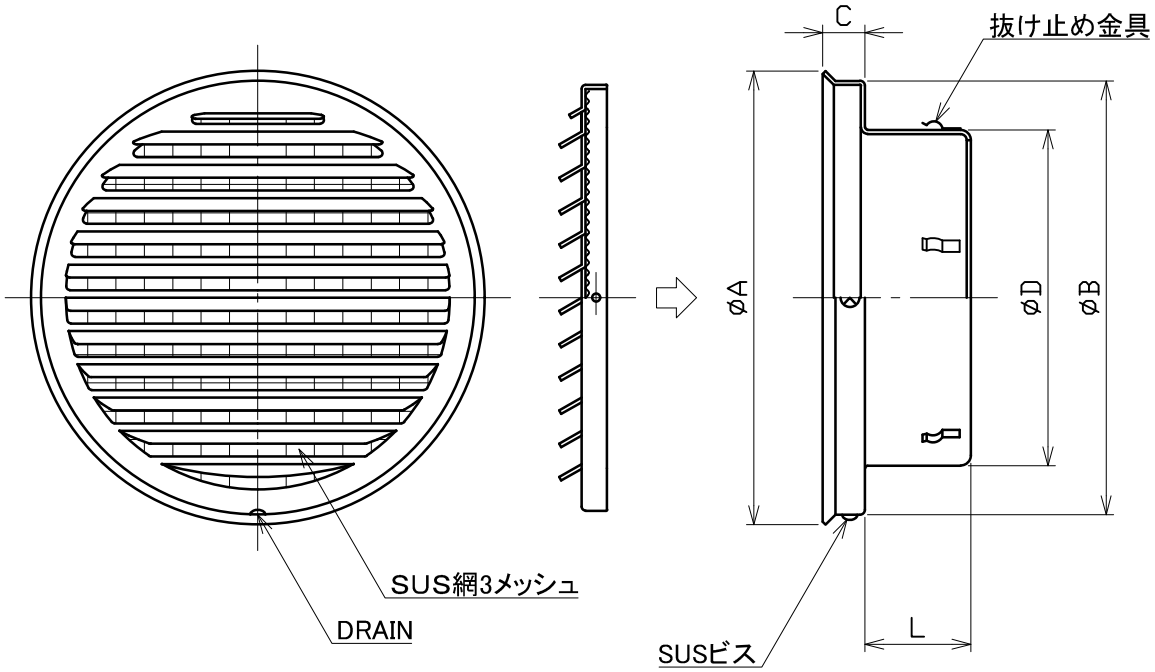


※仕様は場合により変更することがあります

| 型式＼寸法 | A | B | C | D | L | 適用パイプ内径 |
|---|---|---|---|---|---|---|
| NSG225A3M | 300 | 287 | 26 | 222 | 64 | φ225 |
| NSG250A3M | 300 | 287 | 26 | 247 | 70 | φ250 |

| | | | | | |
|---|---|---|---|---|---|
| 材質 | SUS304 | | | | |
| 処理 | カチオン電着塗装後ポリエステル樹脂焼付塗装（標準Uシルバー） | | | | |
| 型式 | NSG－A3M | | | | |
| 株式会社ユニックス | 尺度 | FREE | 単位mm | 図番 | 41210-BAAAS |
| | 年月日 | 2024．4．1 | | | |

| 図面種別 | 製品仕様図A－a |
|---|---|

■換気性能

| 型式 | 排気 | | 給気 | |
|---|---|---|---|---|
| | 圧力損失係数 | 直管相当長 | 圧力損失係数 | αA |
| NSG300A3M | 3．43 | 51．5 | 3．16 | 403．6 |

■圧力損失曲線図（排気）

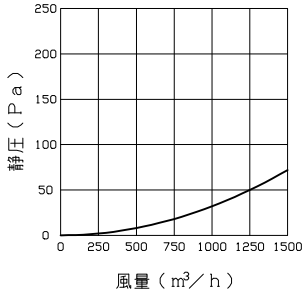


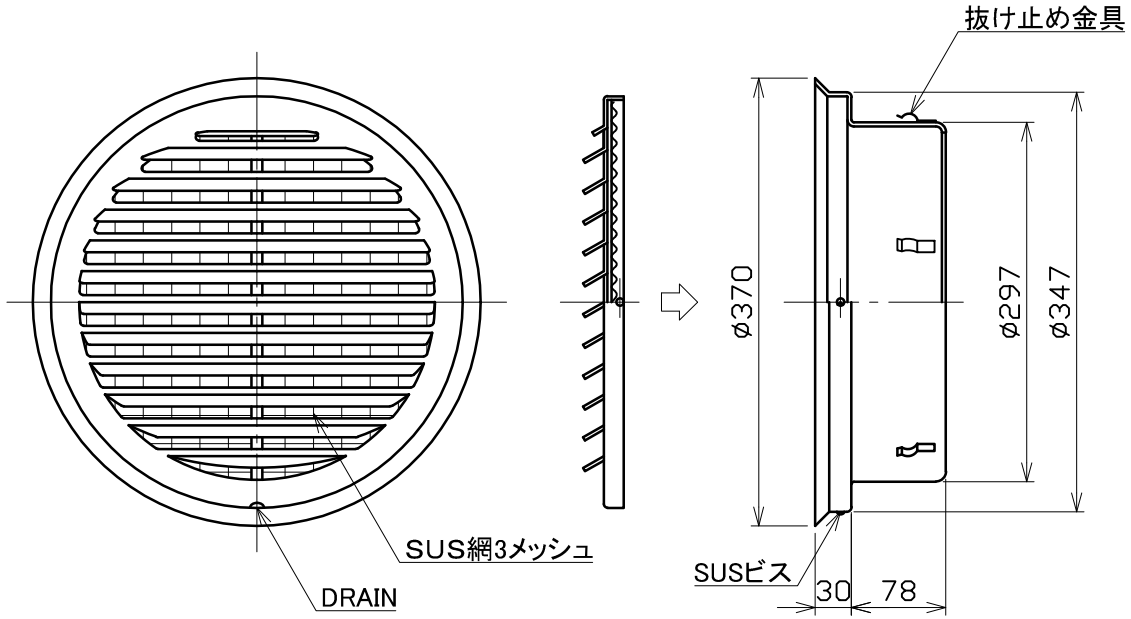


※仕様は場合により変更することがあります

| | |
|---|---|
| 材質 | SUS304 |
| 処理 | カチオン電着塗装後ポリエステル樹脂焼付塗装（標準Uシルバー） |
| 型式 | NSG300A3M |

| 株式会社ユニックス | 尺度 | FREE | 単位mm | 図番 | 41210-BAAAR |
|---|---|---|---|---|---|
| | 年月日 | 2024．4．1 | | | |