図面種別	製品仕様図B－a

BL認定番号　BLVU032025

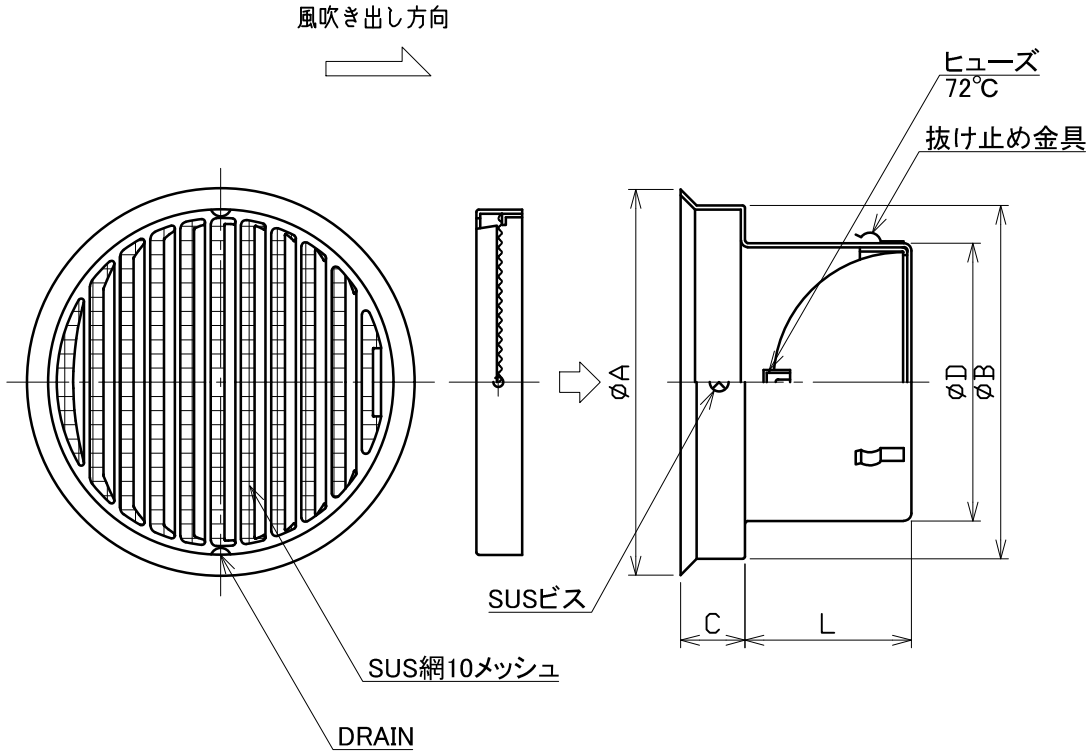

■換気性能

型式	排気		給気	
	圧力損失係数	直管相当長	圧力損失係数	αA
NSG100AR10MDSPBL	1．57	7．9	1．32	69．4
NSG125AR10MDSPBL	1．47	9．2	1．16	115．7
NSG150AR10MDSPBL	1．30	9．8	1．09	171．8

■圧力損失曲線図（給気）

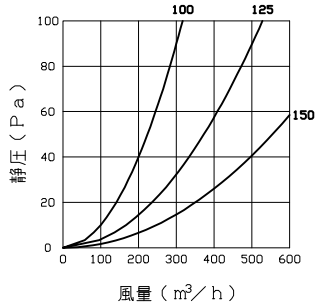

型式＼寸法	A	B	C	D	L	適用パイプ内径
NSG100AR10MDSPBL	152	137	27	97	64	ø100
NSG125AR10MDSPBL	176	162	30	122	85	ø125
NSG150AR10MDSPBL	205	186	34	147	88	ø150

特定防火設備該当証明書番号　第13EG363号

※仕様は場合により変更することがあります

材質	SUS304 FD部：SUS　304　t1．5
処理	カチオン電着塗装後ポリエステル樹脂焼付塗装（標準Uシルバー）
型式	NSG－AR10MDSPBL

株式会社ユニックス	尺度	FREE	単位mm	図番	41535-DGAAU
	年月日	2024．4．1			