図面種別	製品仕様図A－a

■換気性能

型式	排気		給気	
	圧力損失係数	直管相当長	圧力損失係数	αA
NSG225A	1．60	18．1	2．38	261．5
NSG250A	2．76	34．4	2．35	325．2

■圧力損失曲線図（排気）

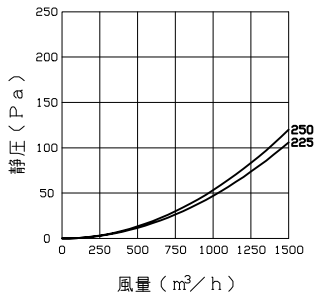

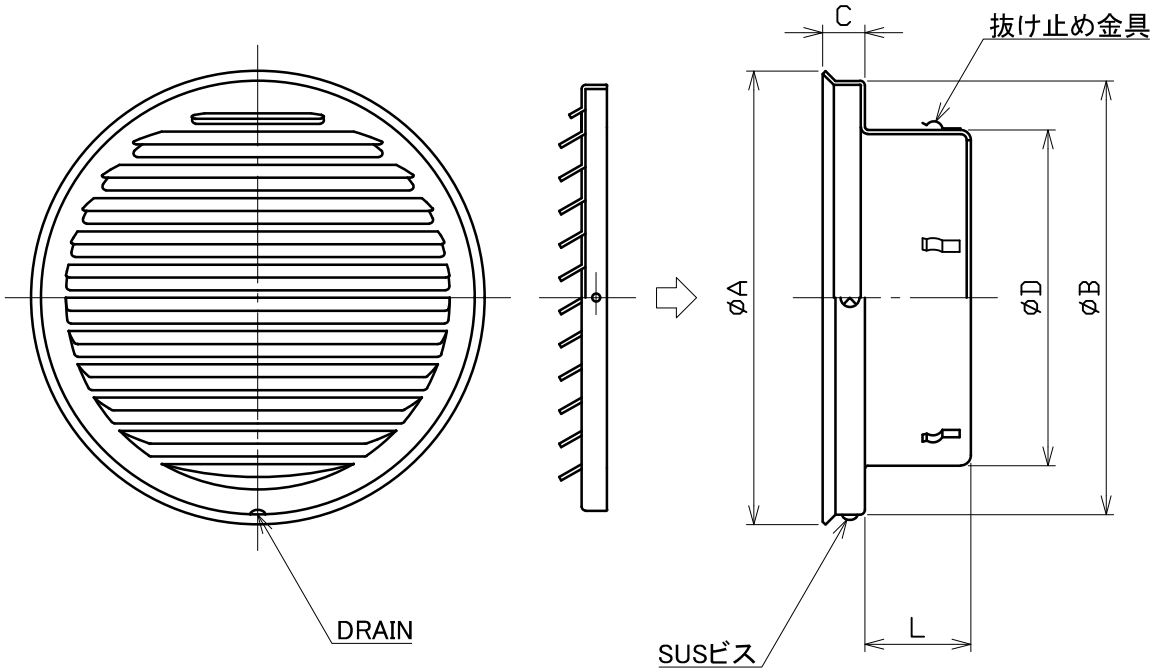

※仕様は場合により変更することがあります

型式＼寸法	A	B	C	D	L	適用パイプ内径
NSG225A	300	287	26	222	64	φ225
NSG250A	300	287	26	247	70	φ250

材質	SUS304
処理	カチオン電着塗装後ポリエステル樹脂焼付塗装（標準Uシルバー）
型式	NSG－A

株式会社ユニックス	尺度	FREE	単位mm	図番	41200-AAAAS
	年月日	2024．4．1			

図面種別	製品仕様図A－a

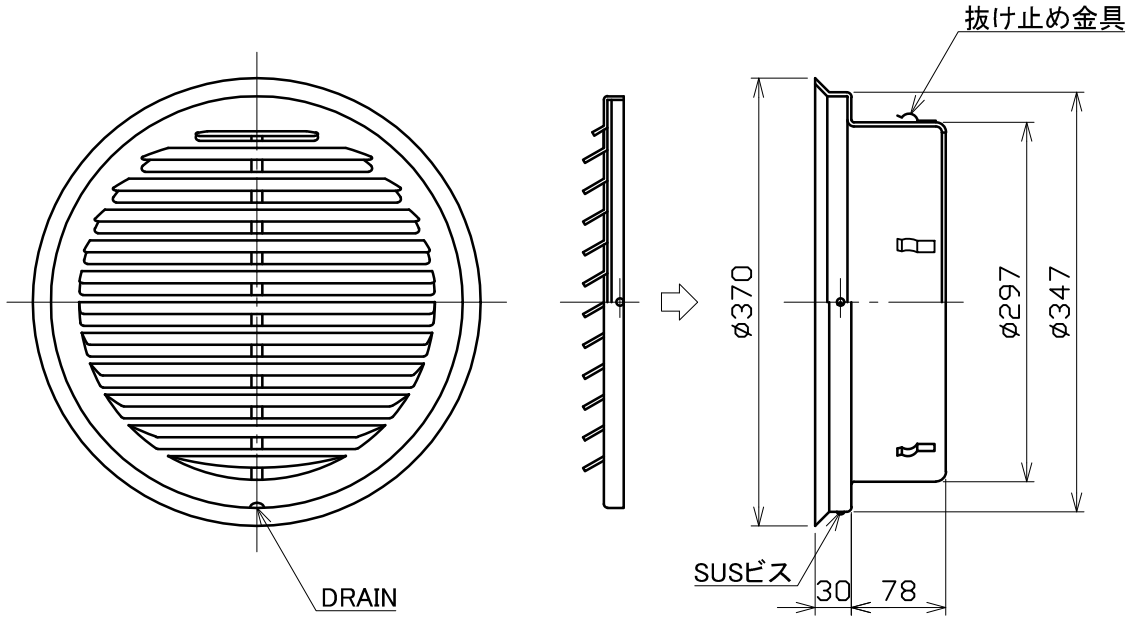

■換気性能

型式	排気		給気	
	圧力損失係数	直管相当長	圧力損失係数	αA
NSG300A	2．68	40．3	2．64	442．0

■圧力損失曲線図（排気）

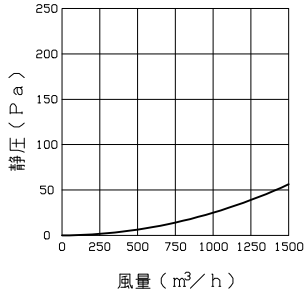

※仕様は場合により変更することがあります

材質	SUS304
処理	カチオン電着塗装後ポリエステル樹脂焼付塗装（標準Uシルバー）
型式	NSG300A

株式会社ユニックス	尺度	FREE	単位mm	図番	41200-AAAAR
	年月日	2024．4．1			