図面種別	製品仕様図A－a

■換気性能

型式	排気		給気	
	圧力損失係数	直管相当長	圧力損失係数	αA
NSG100V3M	0．38	1．9	0．19	182．9
NSG125V3M	0．47	2．9	0．30	227．4
NSG150V3M	0．22	1．7	0．22	382．4
NSG175V3M	0．28	2．5	0．10	772．1
NSG200V3M	0．47	4．7	0．44	480．7

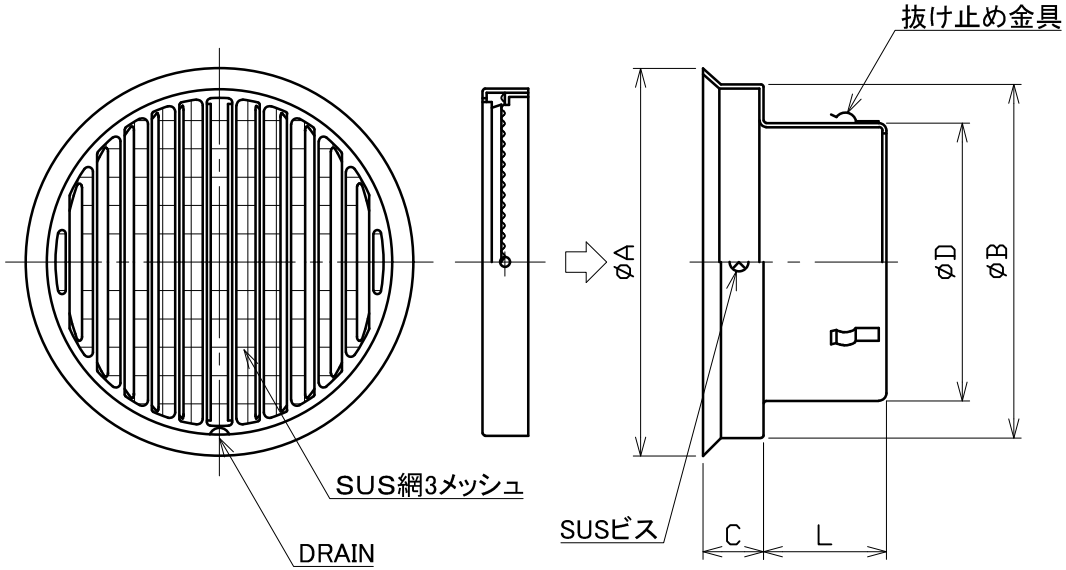

■圧力損失曲線図（排気）

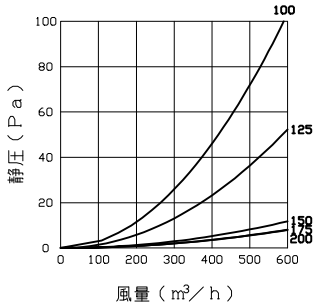

※仕様は場合により変更することがあります

型式＼寸法	A	B	C	D	L	適用パイプ内径
NSG100V3M	152	137	27	97	45	φ100
NSG125V3M	176	162	30	122	56	φ125
NSG150V3M	205	186	34	147	64	φ150
NSG175V3M	263	238	40	172	74	φ175
NSG200V3M	263	238	40	197	90	φ200

材質	SUS304
処理	カチオン電着塗装後ポリエステル樹脂焼付塗装（標準Uシルバー）
型式	NSG－V3M

株式会社ユニックス	尺度	FREE	単位mm	図番	41310-BAAAX
	年月日	2024．4．1			