| 図面種別 | 製品仕様図A－a |
|---|---|

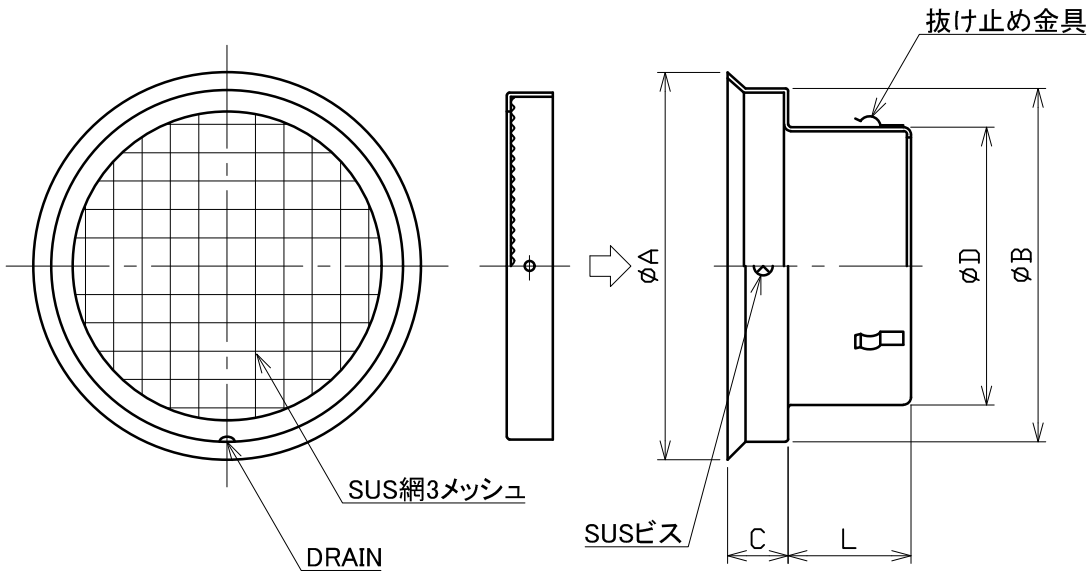


■換気性能

| 型式 | 排気 | | 給気 | |
|---|---|---|---|---|
| | 圧力損失係数 | 直管相当長 | 圧力損失係数 | αA |
| NSW100A3M | 0.24 | 1.2 | 0.12 | 230.1 |
| NSW125A3M | 0.23 | 1.4 | 0.08 | 440.4 |
| NSW150A3M | 0.04 | 0.3 | 0.06 | 732.3 |
| NSW175A3M | 0.16 | 1.4 | 0.05 | 1091.9 |
| NSW200A3M | 0.12 | 1.2 | 0.12 | 920.5 |
| NSW225A3M | 0.24 | 2.7 | 0.10 | 1276.3 |
| NSW250A3M | 0.31 | 3.9 | 0.18 | 1174.4 |
| NSW300A3M | 0.59 | 8.9 | 0.22 | 1529.7 |

■圧力損失曲線図（排気）

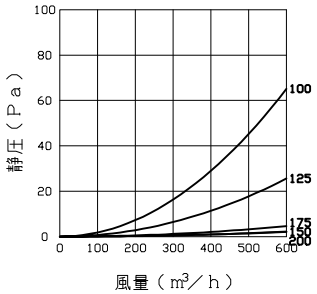


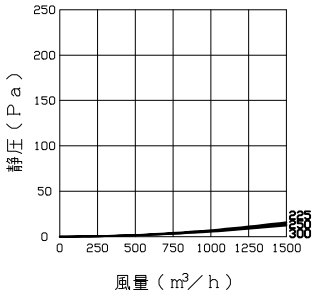


| 型式＼寸法 | A | B | C | D | L | 適用パイプ内径 |
|---|---|---|---|---|---|---|
| NSW 75A3M | 152 | 137 | 27 | 72 | 54 | φ 75 |
| NSW100A3M | 152 | 137 | 27 | 97 | 45 | φ100 |
| NSW125A3M | 176 | 162 | 30 | 122 | 56 | φ125 |
| NSW150A3M | 205 | 186 | 34 | 147 | 64 | φ150 |
| NSW175A3M | 263 | 238 | 40 | 172 | 74 | φ175 |
| NSW200A3M | 263 | 238 | 40 | 197 | 90 | φ200 |
| NSW225A3M | 300 | 287 | 26 | 222 | 64 | φ225 |
| NSW250A3M | 300 | 287 | 26 | 247 | 70 | φ250 |
| NSW300A3M | 370 | 347 | 30 | 297 | 78 | φ300 |

※仕様は場合により変更することがあります

| | | | | | |
|---|---|---|---|---|---|
| 材質 | SUS304 | | | | |
| 処理 | カチオン電着塗装後ポリエステル樹脂焼付塗装（標準Uシルバー） | | | | |
| 型式 | NSW－A3M | | | | |
| 株式会社ユニックス | 尺度 | FREE | 単位mm | 図番 | 41610-BAAAW |
| | 年月日 | 2024.8.21 | | | |