図面種別	製品仕様図A－a

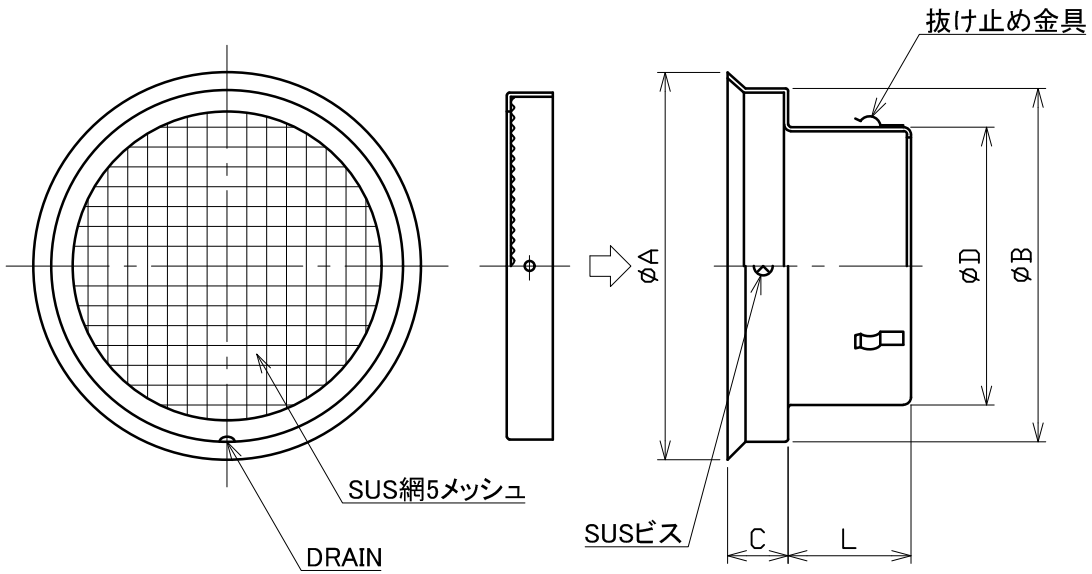

■換気性能

型式	排気		給気	
	圧力損失係数	直管相当長	圧力損失係数	αA
NSW100A5M	0.32	1.6	0.22	170.0
NSW125A5M	0.33	2.1	0.23	259.7
NSW150A5M	0.10	0.8	0.10	567.2
NSW175A5M	0.22	1.9	0.08	863.2
NSW200A5M	0.17	1.7	0.16	797.2
NSW225A5M	0.30	3.4	0.17	978.8
NSW250A5M	0.55	6.9	0.43	759.8
NSW300A5M	0.90	13.5	0.54	976.4

■圧力損失曲線図（排気）

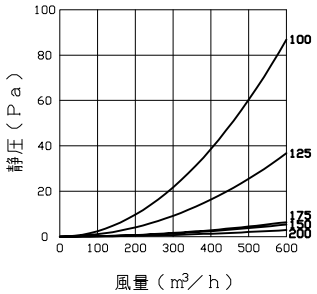

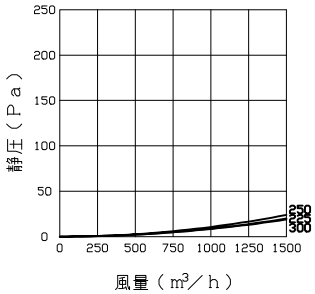

型式＼寸法	A	B	C	D	L	適用パイプ内径
NSW 75A5M	152	137	27	72	54	φ 75
NSW100A5M	152	137	27	97	45	φ100
NSW125A5M	176	162	30	122	56	φ125
NSW150A5M	205	186	34	147	64	φ150
NSW175A5M	263	238	40	172	74	φ175
NSW200A5M	263	238	40	197	90	φ200
NSW225A5M	300	287	26	222	64	φ225
NSW250A5M	300	287	26	247	70	φ250
NSW300A5M	370	347	30	297	78	φ300

※仕様は場合により変更することがあります

材質	SUS304
処理	カチオン電着塗装後ポリエステル樹脂焼付塗装（標準Uシルバー）
型式	NSW－A5M

株式会社ユニックス	尺度	FREE	単位mm	図番	41620-CAAAW
	年月日	2024.8.21			