図面種別	製品仕様図Ａ－ａ

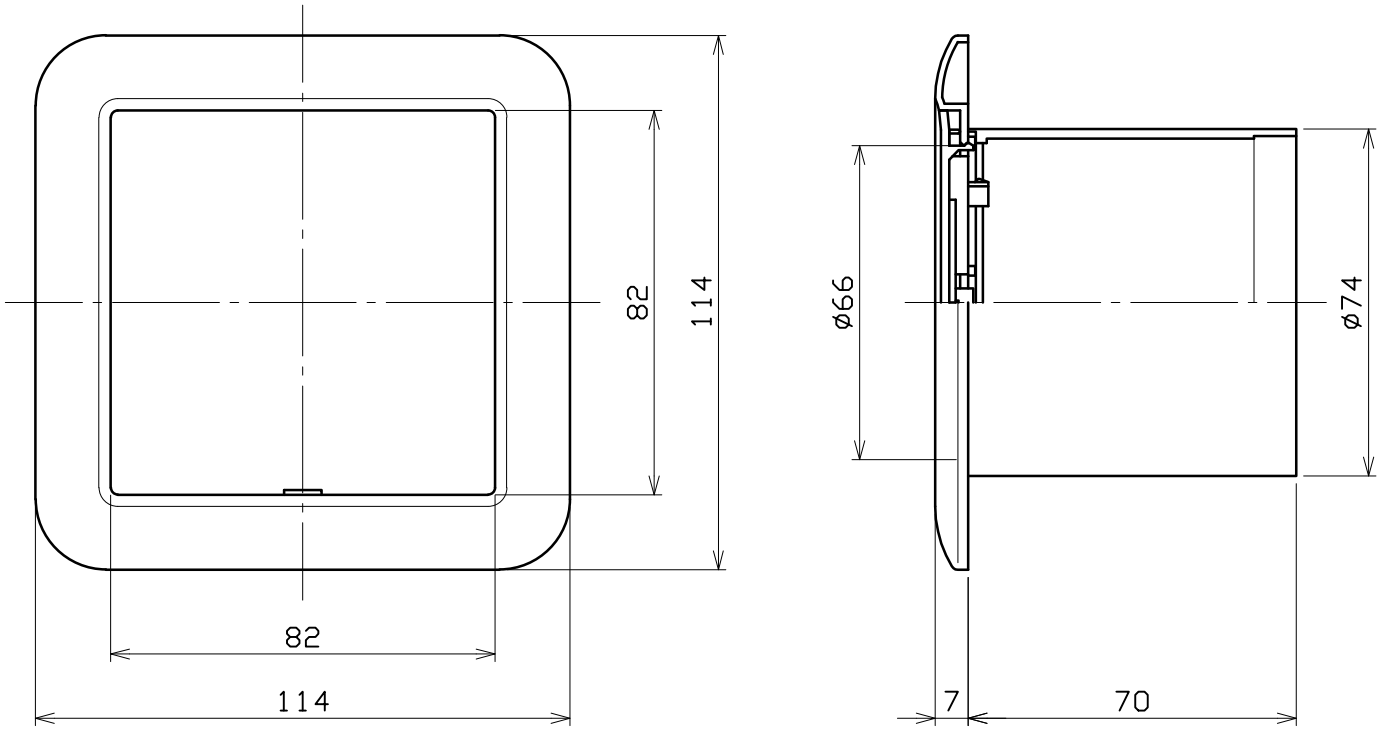

※仕様は場合により変更することがあります

材質	ＡＳＡ樹脂 差込部：ＰＳ樹脂
処理	カラー：クールホワイト
型式	ＰＣ７５ＢＷ

株式会社 ユニックス	尺度	FREE	単位mm	図番	80620-WAAAH
	年月日	2024. 4. 1			