図面種別	製品仕様図A－a

X－X断面

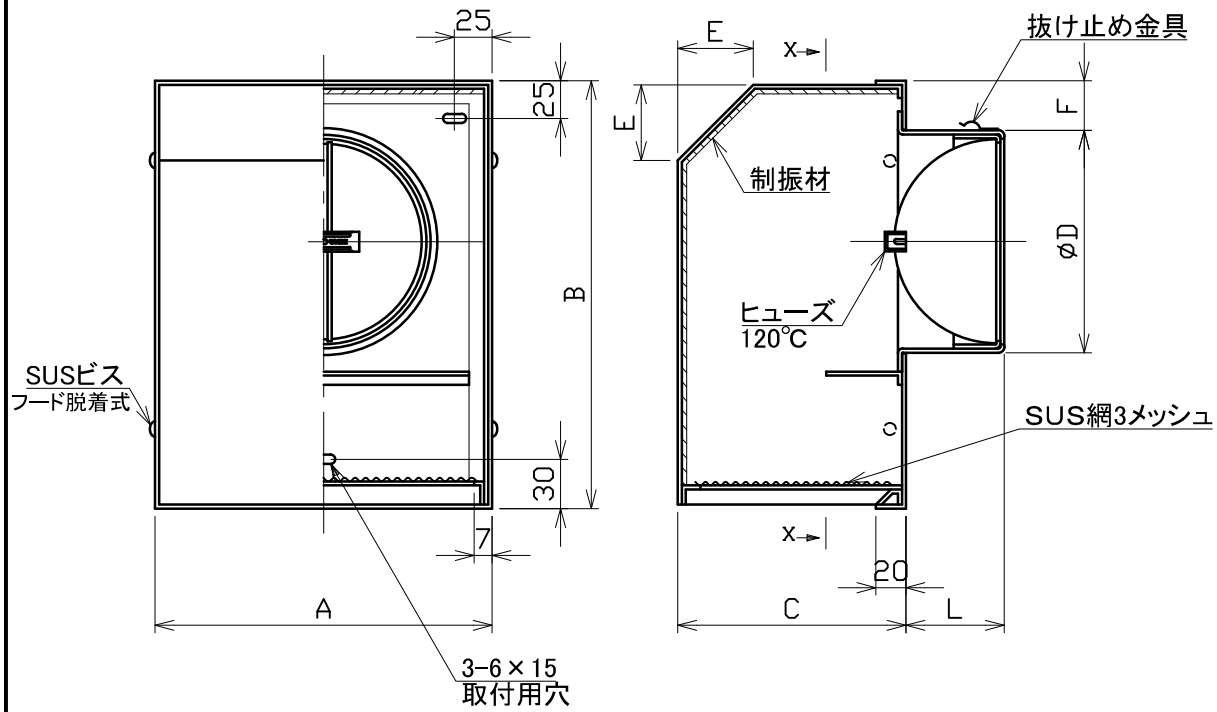

■換気性能

型式	排気		給気	
	圧力損失係数	直管相当長	圧力損失係数	αA
PFL75A3MDSQ	3.07	11.5	1.63	35.1
PFL100A3MDSQ	3.00	15.1	1.22	72.2
PFL125A3MDSQ	2.70	17.0	1.53	100.7
PFL150A3MDSQ	3.14	23.7	2.13	122.9
PFL175A3MDSQ	3.10	27.3	1.65	190.0
PFL200A3MDSQ	4.39	44.2	2.51	201.2
PFL250A3MDSQ	4.62	57.8	4.39	237.9

■圧力損失曲線図（排気）

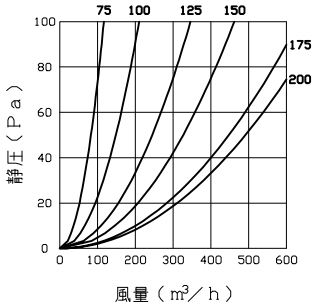

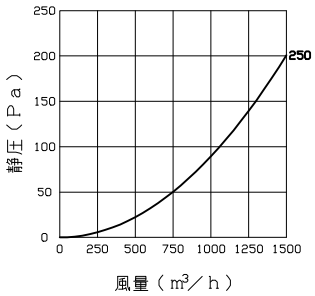

型式＼寸法	A	B	C	D	E	F	L	適用パイプ内径
PFL 75A3MDSQ	182	232	131	72	45	31	56	φ 75
PFL100A3MDSQ	182	232	131	97	45	31	56	φ100
PFL125A3MDSQ	222	282	151	122	50	32	64	φ125
PFL150A3MDSQ	222	282	151	147	50	32	63	φ150
PFL175A3MDSQ	272	322	176	172	65	32	74	φ175
PFL200A3MDSQ	272	322	176	197	65	32	74	φ200
PFL250A3MDSQ	322	382	201	247	80	32	145	φ250

特定防火設備該当証明書番号
φ75－φ200：第13EG364号
φ250　　：第13EG362号

※仕様は場合により変更することがあります

材質	SUS304 FD部：SUS304　t1.5
処理	カチオン電着塗装後ポリエステル樹脂焼付塗装（標準Uシルバー）
型式	PFL－A3MDSQ

株式会社ユニックス	尺度	FREE	単位mm	図番	43812-BHAAR
	年月日	2024.8.21			