図面種別	製品仕様図A－a	PFL－B10M	年月日	備　　考

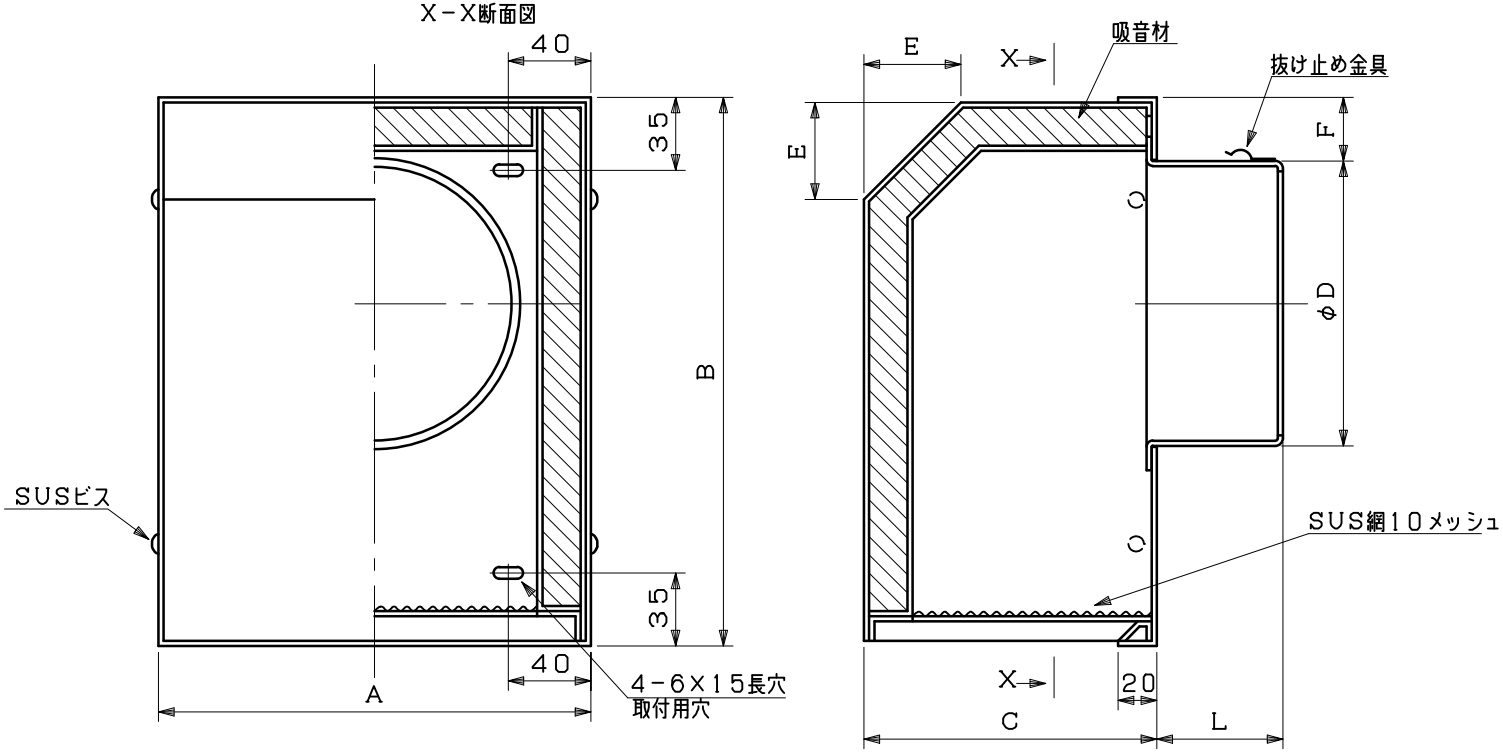

※仕様は場合により変更することがあります

型式＼寸法	A	B	C	D	E	F	L	適用パイプ内径
PFL 75B10M	182	232	131	72	45	31	56	φ 75
PFL100B10M	182	232	131	97	45	31	56	φ100
PFL125B10M	222	282	151	122	50	32	64	φ125
PFL150B10M	222	282	151	147	50	32	63	φ150
PFL175B10M	272	322	176	172	65	32	74	φ175
PFL200B10M	272	322	176	197	65	32	74	φ200
PFL250B10M	322	382	201	247	80	32	90	φ250

材質	SUS304 吸音材：繊維素材＋ポアル										
処理	カチオン電着塗装後ポリエステル樹脂焼付塗装（標準Uシルバー）										
型式	PFL－B10M									株式会社 ユニックス	
承認	Y. H	検図	H. O	製図	T. A	設計	K. H	尺度	FREE	単位mm	図番 45430-DAAAV
								年月日	H25. 10. 1		