| 図面種別 | 製品仕様図A－a | PFL－B5M | 年月日 | 備　　考 |
|---|---|---|---|---|

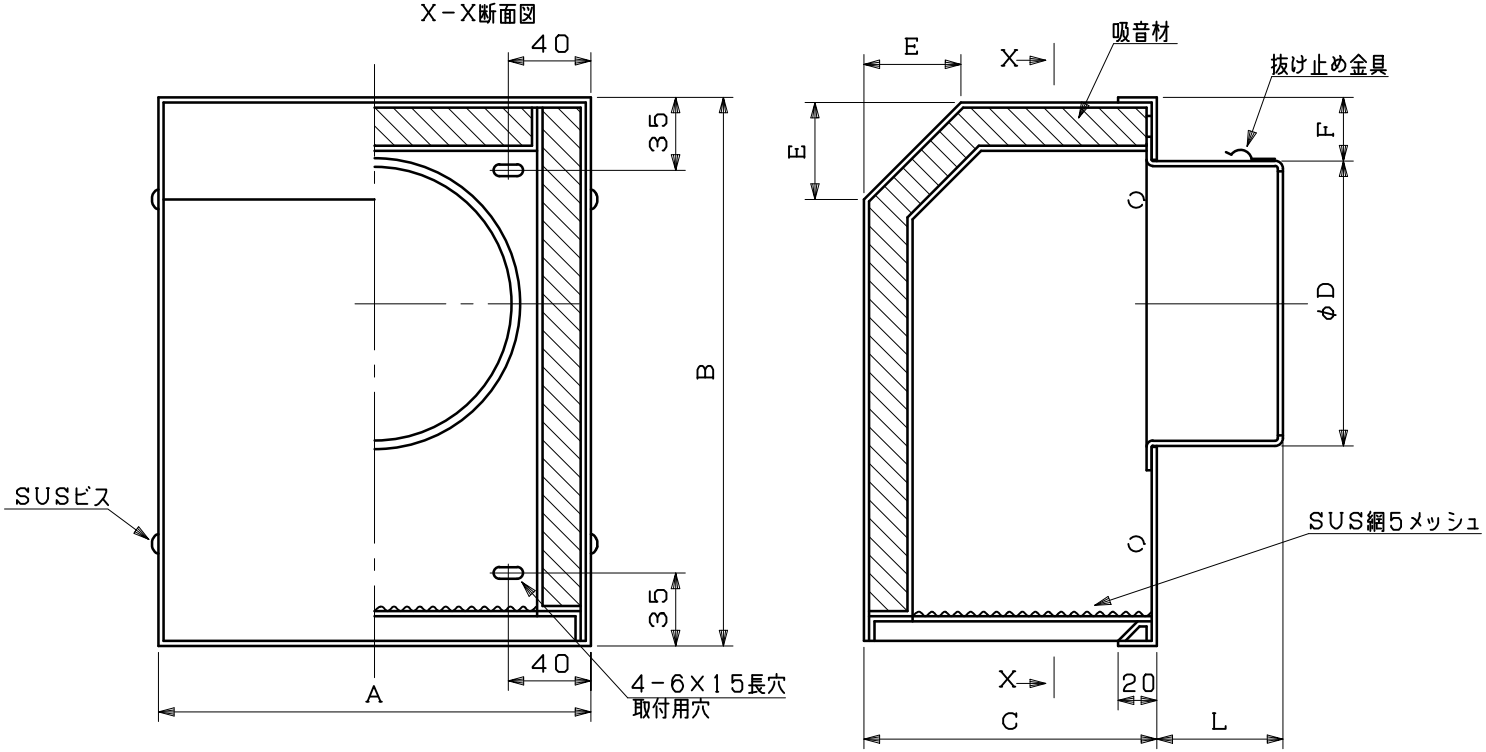


※仕様は場合により変更することがあります

| 型式＼寸法 | A | B | C | D | E | F | L | 適用パイプ内径 |
|---|---|---|---|---|---|---|---|---|
| PFL 75B5M | 182 | 232 | 131 | 72 | 45 | 31 | 56 | φ 75 |
| PFL100B5M | 182 | 232 | 131 | 97 | 45 | 31 | 56 | φ100 |
| PFL125B5M | 222 | 282 | 151 | 122 | 50 | 32 | 64 | φ125 |
| PFL150B5M | 222 | 282 | 151 | 147 | 50 | 32 | 63 | φ150 |
| PFL175B5M | 272 | 322 | 176 | 172 | 65 | 32 | 74 | φ175 |
| PFL200B5M | 272 | 322 | 176 | 197 | 65 | 32 | 74 | φ200 |
| PFL250B5M | 322 | 382 | 201 | 247 | 80 | 32 | 90 | φ250 |

| | | | | | | | | | | | | |
|---|---|---|---|---|---|---|---|---|---|---|---|---|
| 材質 | SUS304<br>吸音材：繊維素材＋ポアル | | | | | | | | | | | |
| 処理 | カチオン電着塗装後ポリエステル樹脂焼付塗装（標準Uシルバー） | | | | | | | | | | | |
| 型式 | PFL－B5M | | | | | | | | | | 株式会社 ユニックス | |
| 承認 | Y. H | 検図 | H. O | 製図 | T. A | 設計 | K. H | 尺度 | FREE | 単位mm | 図番 | 45420-CAAAV |
| | | | | | | | | 年月日 | H25. 10. 1 | | | |