図面種別	製品仕様図A－a

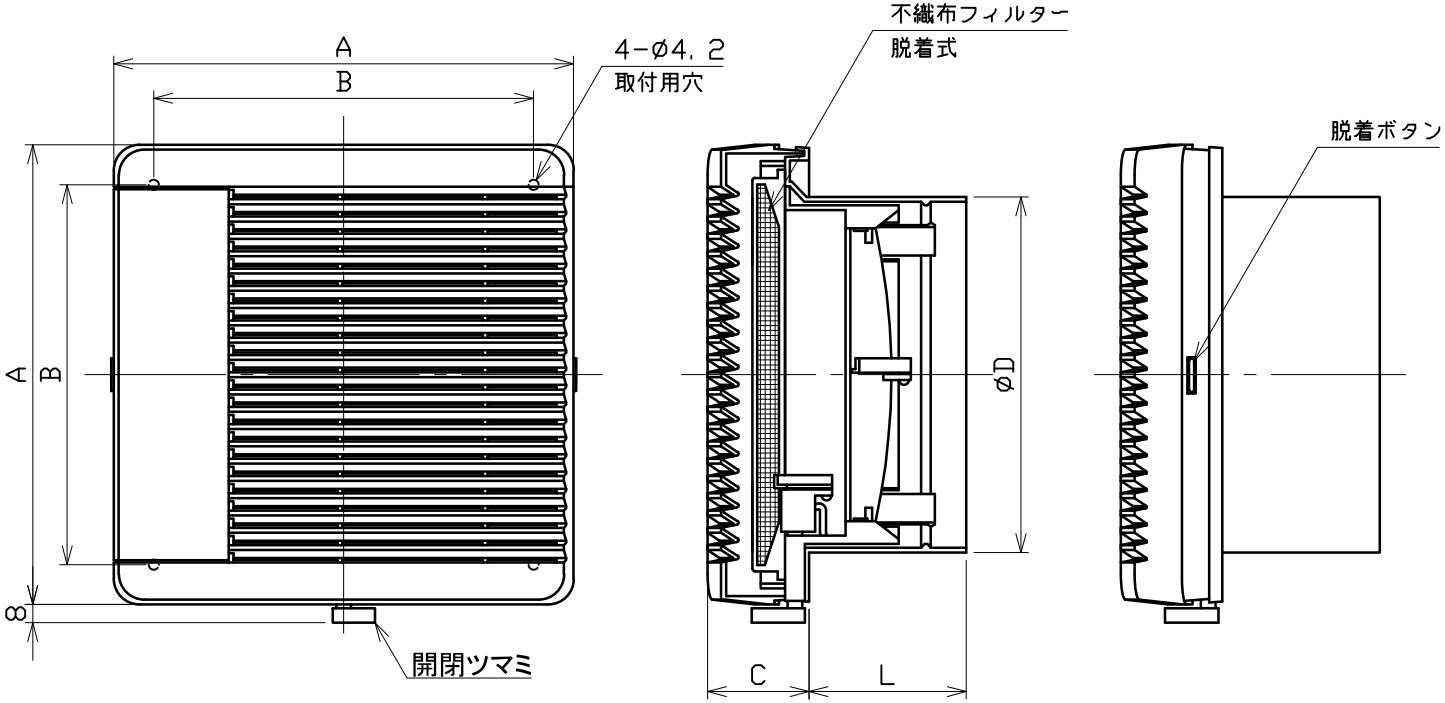

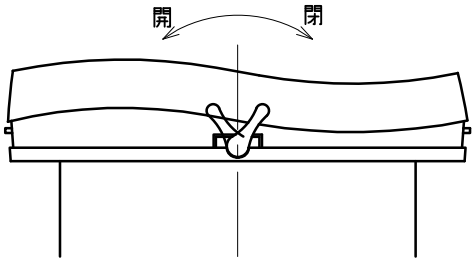

■換気性能

型式	給気	
	圧力損失係数	αA
PRG100BWFH	13．40	21．8
PRG150BWFH	15．17	46．0

■圧力損失曲線図（給気）

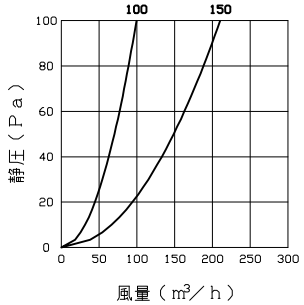

［取付上の注意］

カバー着脱のため、25mm以上のスペースを確保してください

※仕様は場合により変更することがあります

寸法 / 型式	A	B	C	D	L	適用パイプ内径
PRG100BWFH	141	109	36	98	50	φ100
PRG150BWFH	190	157	42	148	65	φ150

材質	ＡＳＡ樹脂　フィルター枠：ＰＰ樹脂（φ１００）、ＡＳＡ樹脂（φ１５０） フィルター：ポリエステル／モダアクリル　捕集効率６０％（質量法／ＪＩＳ１５種）
処理	カラー：クールホワイト
型式	ＰＲＧ－ＢＷＦＨ

株式会社ユニックス	尺度	FREE	単位mm	図番	81932-LAAAD
	年月日	2024．4．1			