| 図面種別 | 製品仕様図A－a |
|---|---|

BL認定番号　BLVU032025

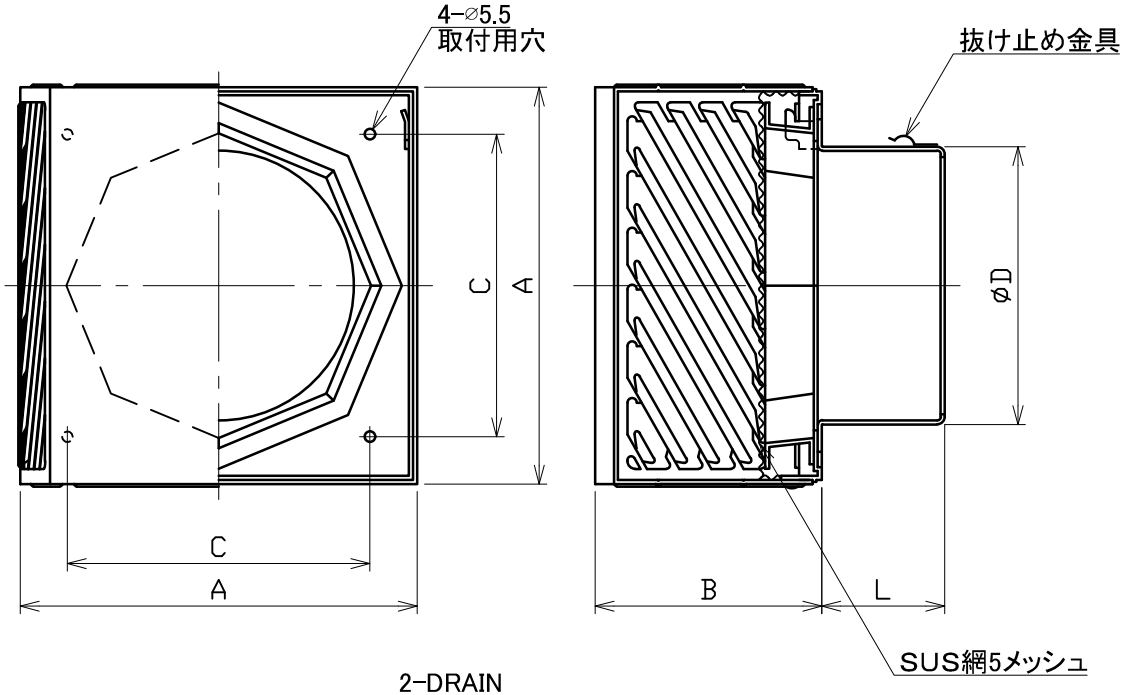


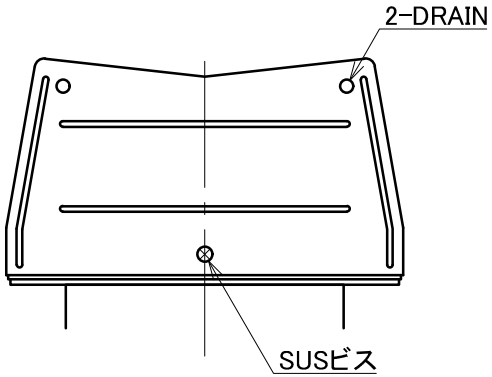


| 型式＼寸法 | A | B | C | D | L | 適用パイプ内径 |
|---|---|---|---|---|---|---|
| SBKG100B5MBL | 160 | 120 | 110 | 97 | 56 | φ100 |
| SBKG125B5MBL | 210 | 120 | 160 | 122 | 64 | φ125 |
| SBKG150B5MBL | 210 | 120 | 160 | 147 | 64 | φ150 |

■換気性能

| 型式 | 排気 | | 給気 | |
|---|---|---|---|---|
| | 圧力損失係数 | 直管相当長 | 圧力損失係数 | αA |
| SBKG100B5MBL | 0.43 | 2.2 | 0.31 | 143.2 |
| SBKG125B5MBL | 0.90 | 5.6 | － | － |
| SBKG150B5MBL | 0.95 | 7.1 | 1.19 | 164.4 |

■圧力損失曲線図（排気）

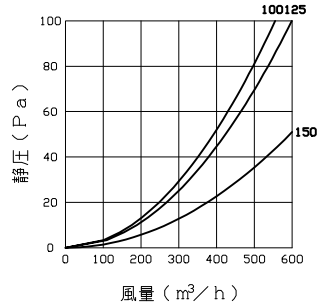


［取付上の注意］

フード着脱スペースを確保するため、フードを設置する際は
フード上部と軒の間を25mm以上離してください

※仕様は場合により変更することがあります

| | |
|---|---|
| 材質 | SUS304<br>ベルマウス部：ASA樹脂 |
| 処理 | カチオン電着塗装後ポリエステル樹脂焼付塗装（標準Uシルバー） |
| 型式 | SBKG－B5MBL |

| 株式会社ユニックス | 尺度 | FREE | 単位mm | 図番 | 67724-CAAAA |
|---|---|---|---|---|---|
| | 年月日 | 2024.4.1 | | | |