図面種別	製品仕様図A－a

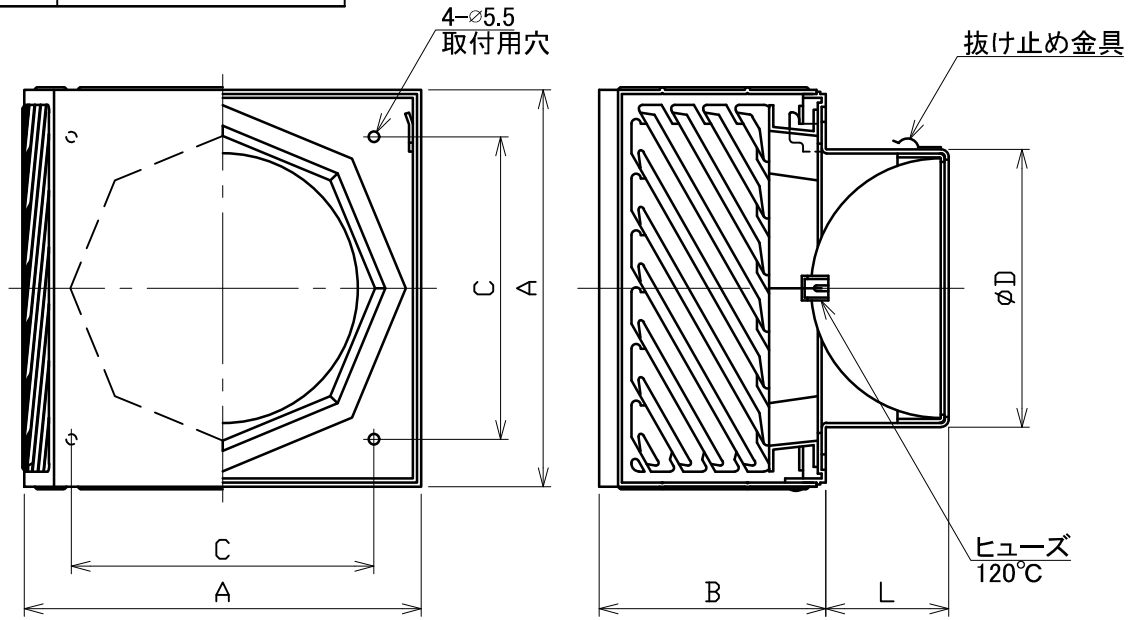

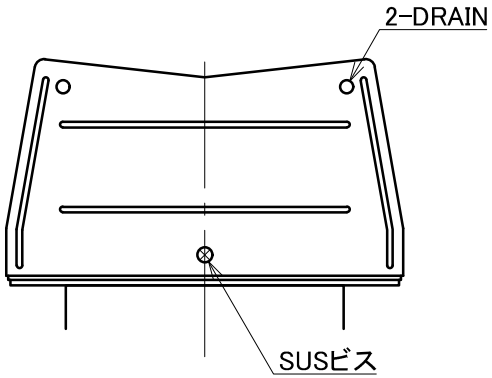

■換気性能

型式	排気		給気	
	圧力損失係数	直管相当長	圧力損失係数	αA
SBKG100BDSQ	1．78	9．0	1．12	75．3
SBKG125BDSQ	1．93	12．1	0．80	139．2
SBKG150BDSQ	1．98	14．9	1．47	147．9

■圧力損失曲線図（排気）

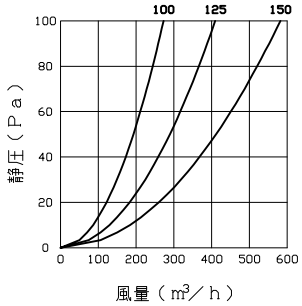

［取付上の注意］

フード着脱スペースを確保するため、フードを設置する際は
フード上部と軒の間を25mm以上離してください

特定防火設備該当証明書番号　第１３ＥＧ３６４号　　※仕様は場合により変更することがあります

寸法 / 型式	A	B	C	D	L	適用パイプ内径
SBKG100BDSQ	160	120	110	97	56	φ100
SBKG125BDSQ	210	120	160	122	64	φ125
SBKG150BDSQ	210	120	160	147	64	φ150

材質	ＳＵＳ３０４ ＦＤ部：ＳＵＳ３０４　ｔ１．５　ベルマウス部：ＡＳＡ樹脂
処理	カチオン電着塗装後ポリエステル樹脂焼付塗装（標準Ｕシルバー）
型式	ＳＢＫＧ－ＢＤＳＱ

株式会社ユニックス	尺度	FREE	単位mm	図番	67702-AHAAA
	年月日	2024．4．1			