図面種別	製品仕様図A－a

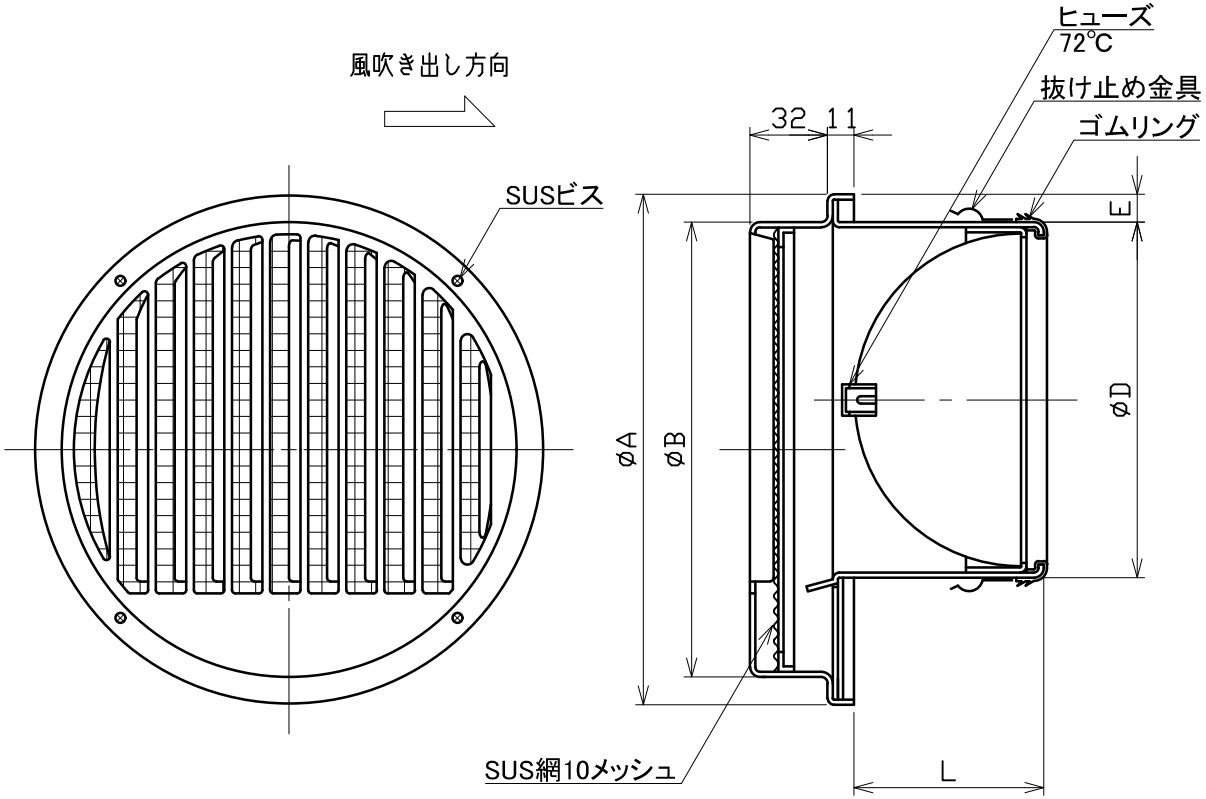

特定防火設備該当証明書番号　第１３ＥＧ３６３号

※仕様は場合により変更することがあります

型式＼寸法	A	B	D	E	L	適用パイプ内径
SCG100YR10MDSP	160	140	97	10	48	φ100
SCG125YR10MDSP	211	188	122	10	55	φ125
SCG150YR10MDSP	211	188	147	10	77	φ150

材質	SUS304 FD部：SUS 304 t1.5
処理	カチオン電着塗装後ポリエステル樹脂焼付塗装（標準Uシルバー）
型式	SCG-YR10MDSP

株式会社 ユニックス	尺度	FREE	単位mm	図番	61131-DGAAW
	年月日	2024. 4. 1			