図面種別	製品仕様図A－a

■換気性能

型式	排気	
	圧力損失係数	直管相当長
SCG100YR3MDSQ	1．47	7．4
SCG125YR3MDSQ	1．14	7．1
SCG150YR3MDSQ	1．55	11．6

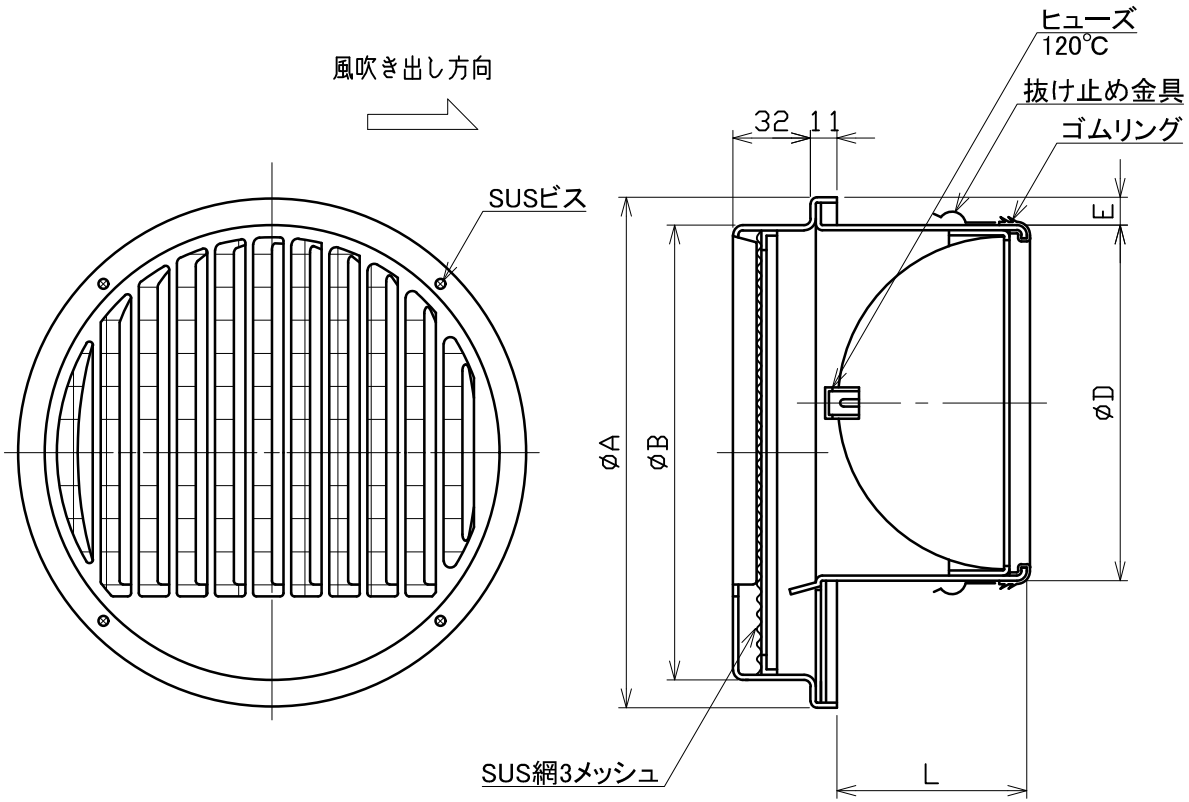

■圧力損失曲線図（排気）

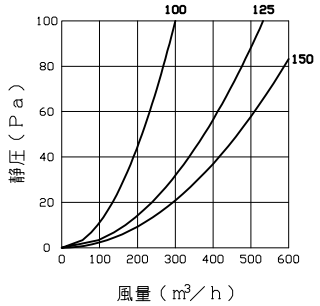

特定防火設備該当証明書番号　第１３ＥＧ３６４号

※仕様は場合により変更することがあります

型式 ＼ 寸法	A	B	D	E	L	適用パイプ内径
SCG100YR3MDSQ	160	140	97	10	48	φ100
SCG125YR3MDSQ	211	188	122	10	55	φ125
SCG150YR3MDSQ	211	188	147	10	77	φ150

材質	SUS304 FD部：SUS 304 t1．5
処理	カチオン電着塗装後ポリエステル樹脂焼付塗装（標準Uシルバー）
型式	SCG－YR3MDSQ

株式会社ユニックス	尺度	FREE	単位mm	図番	61112-BHAAW
	年月日	2024．4．1			