図面種別	製品仕様図Ａ－ａ

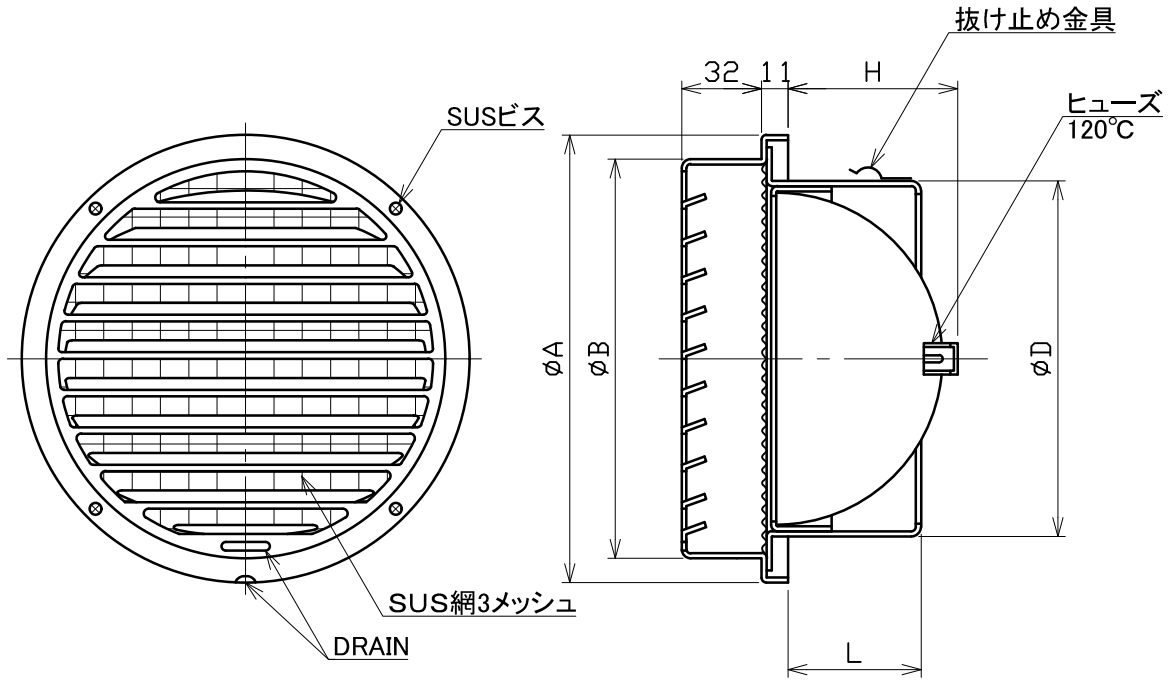

特定防火設備該当証明書番号　第１３ＥＧ３６４号

※仕様は場合により変更することがあります

型式＼寸法	A	B	D	L	H	適用パイプ内径
SG100A3MDSQR	135	115	97	49	49	φ100
SG125A3MDSQR	160	140	122	56	61	φ125
SG150A3MDSQR	185	165	147	56	73	φ150
SG175A3MDSQR	211	188	172	66	87	φ175
SG200A3MDSQR	235	212	197	66	100	φ200

材質	ＳＵＳ３０４ ＦＤ部：SUS 304 t1.5
処理	カチオン電着塗装後ポリエステル樹脂焼付塗装（標準Ｕシルバー）
型式	ＳＧ－Ａ３ＭＤＳＱＲ

株式会社ユニックス	尺度	FREE	単位mm	図番	40017-BHAAW
	年月日	2024. 4. 1			