図面種別	製品仕様図Ａ－ａ

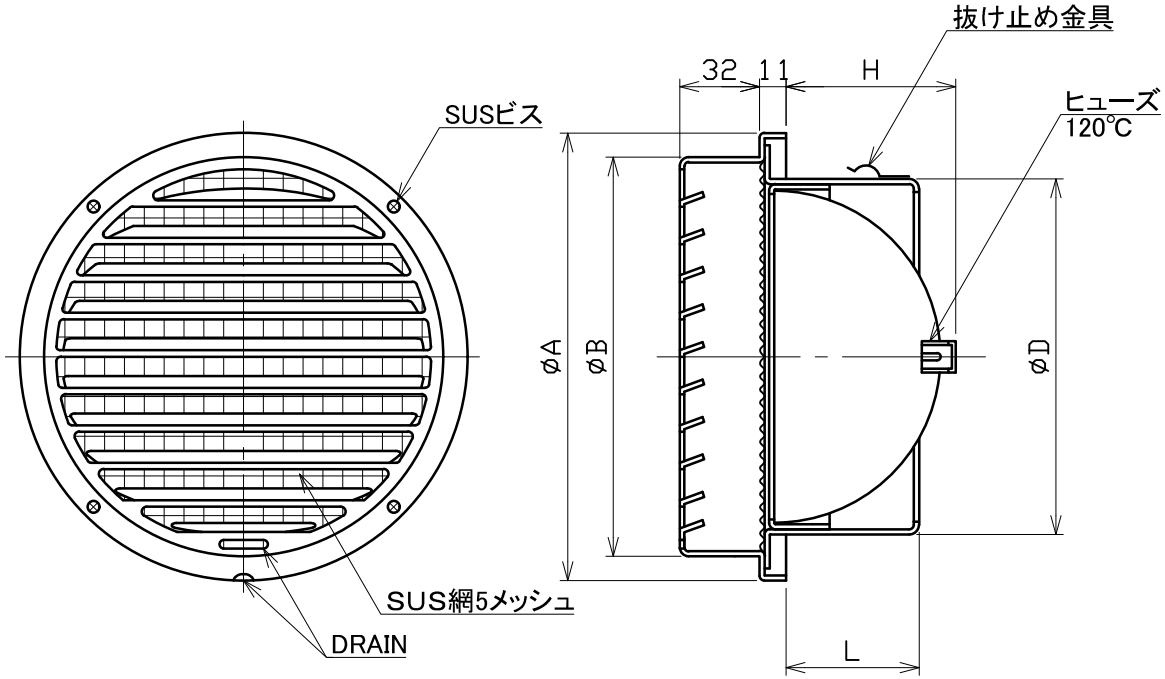

■換気性能

型式	排気		給気	
	圧力損失係数	直管相当長	圧力損失係数	αA
SG100A5MDSQR	2.71	13.6	2.68	48.7
SG125A5MDSQR	2.86	17.9	2.99	72.0
SG150A5MDSQR	2.45	18.4	2.52	113.0
SG175A5MDSQR	2.26	19.8	2.48	155.0
SG200A5MDSQR	2.56	25.6	2.84	189.4

■圧力損失曲線図（排気）

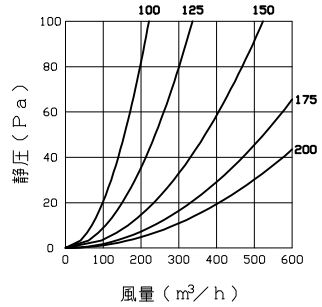

特定防火設備該当証明書番号　第１３ＥＧ３６４号

※仕様は場合により変更することがあります

型式＼寸法	A	B	D	L	H	適用パイプ内径
SG100A5MDSQR	135	115	97	49	49	φ100
SG125A5MDSQR	160	140	122	56	61	φ125
SG150A5MDSQR	185	165	147	56	73	φ150
SG175A5MDSQR	211	188	172	66	87	φ175
SG200A5MDSQR	235	212	197	66	100	φ200

材質	ＳＵＳ３０４ ＦＤ部：SUS 304 t1.5
処理	カチオン電着塗装後ポリエステル樹脂焼付塗装（標準Ｕシルバー）
型式	ＳＧ－Ａ５ＭＤＳＱＲ

株式会社ユニックス	尺度	FREE	単位mm	図番	40027-CHAAW
	年月日	2024.4.1			