図面種別	製品仕様図Ａ－ａ

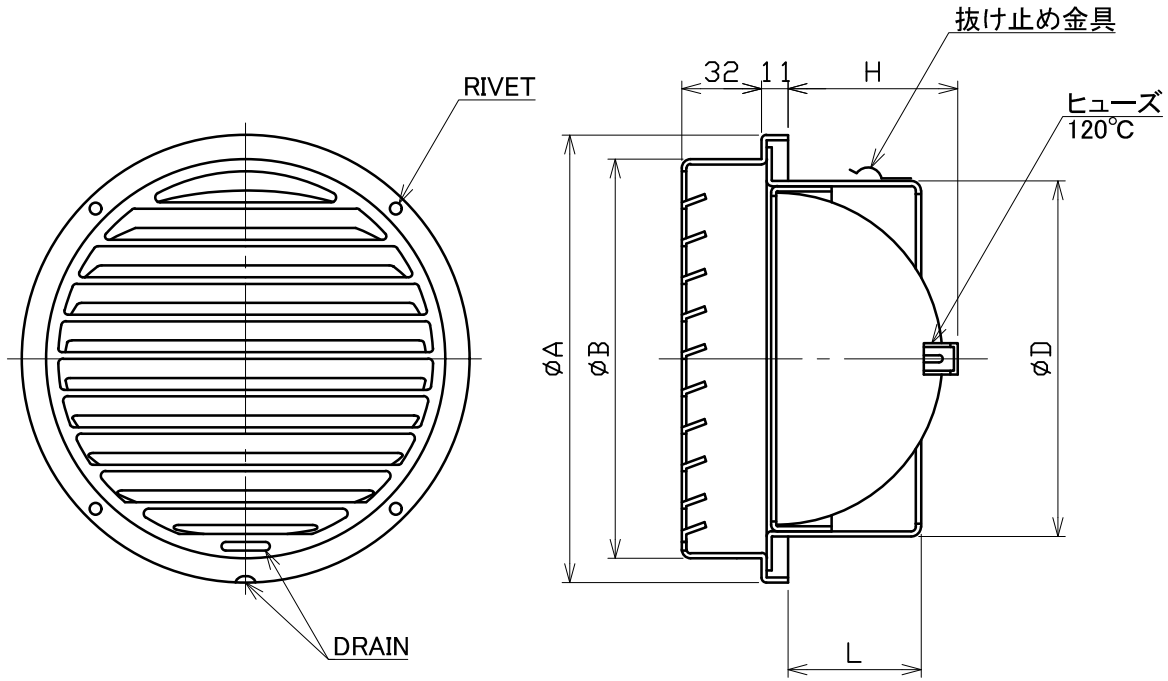

■換気性能

型式	排気		給気	
	圧力損失係数	直管相当長	圧力損失係数	αA
SG100ADSQR	2．13	10．7	1．93	57．4
SG125ADSQR	2．36	14．8	2．17	84．5
SG150ADSQR	1．81	13．7	1．74	135．9
SG175ADSQR	1．77	15．6	1．77	183．4
SG200ADSQR	2．02	20．3	2．20	214．9

■圧力損失曲線図（排気）

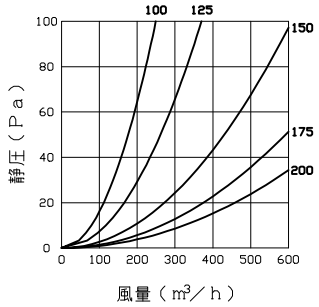

型式＼寸法	A	B	D	L	H	適用パイプ内径
SG100ADSQR	135	115	97	48	48	φ100
SG125ADSQR	160	140	122	55	60	φ125
SG150ADSQR	185	165	147	55	72	φ150
SG175ADSQR	211	188	172	65	86	φ175
SG200ADSQR	235	212	197	65	99	φ200

特定防火設備該当証明書番号　第１３ＥＧ３６４号

※仕様は場合により変更することがあります

材質	ＳＵＳ３０４ ＦＤ部：ＳＵＳ３０４ t１．５
処理	カチオン電着塗装後ポリエステル樹脂焼付塗装（標準Ｕシルバー）
型式	ＳＧ－ＡＤＳＱＲ

株式会社ユニックス	尺度	FREE	単位mm	図番	40007-AHAAW
	年月日	2024．4．1			