図面種別	製品仕様図A－a

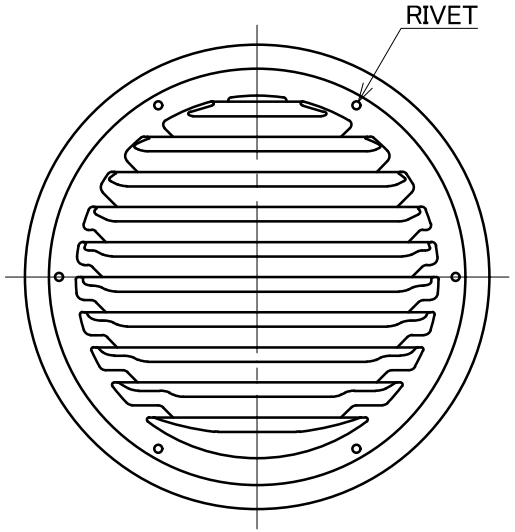

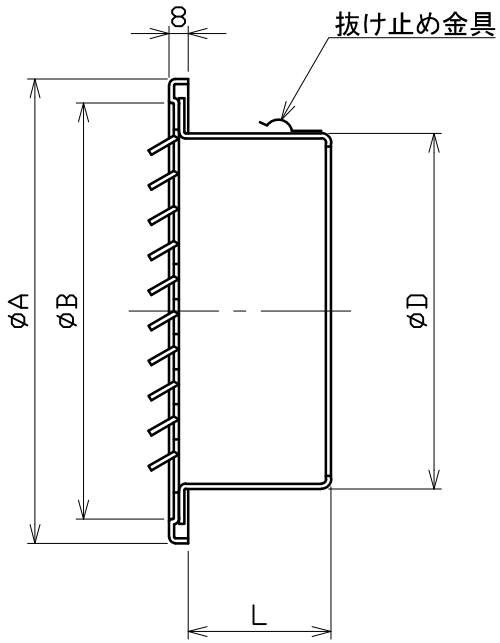

■換気性能

型式	排気		給気	
	圧力損失係数	直管相当長	圧力損失係数	αA
SG50CB	1．84	4．6	1．22	18．0
SG65CB	1．47	4．8	1．45	28．0
SG75CB	1．59	6．0	1．59	35．6
SG100CB	1．41	7．1	1．28	70．5
SG125CB	1．58	9．9	1．53	100．7
SG150CB	2．46	18．6	2．70	109．1
SG175CB	1．80	15．9	1．62	191．8
SG200CB	1．69	17．0	1．88	232．5

■圧力損失曲線図（排気）

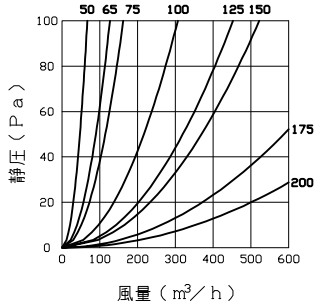

型式＼寸法	A	B	D	L	適用パイプ内径
SG 50CB	117	96	47	36	φ 50
SG 65CB	117	96	62	36	φ 65
SG 75CB	117	96	72	52	φ 75
SG100CB	142	124	97	52	φ100
SG125CB	167	147	122	59	φ125
SG150CB	192	172	147	59	φ150
SG175CB	224	198	172	69	φ175
SG200CB	246	220	197	69	φ200

※仕様は場合により変更することがあります

材質	SUS304
処理	カチオン電着塗装後ポリエステル樹脂焼付塗装（標準Uシルバー）
型式	SG－CB

株式会社ユニックス	尺度	FREE	単位mm	図番	57900-AAAAX
	年月日	2024．4．1			

図面種別	製品仕様図A－a

■換気性能

型式	排気		給気	
	圧力損失係数	直管相当長	圧力損失係数	αA
SG225C	2．99	33．6	3．48	216．4
SG250C	2．73	34．4	3．53	265．1

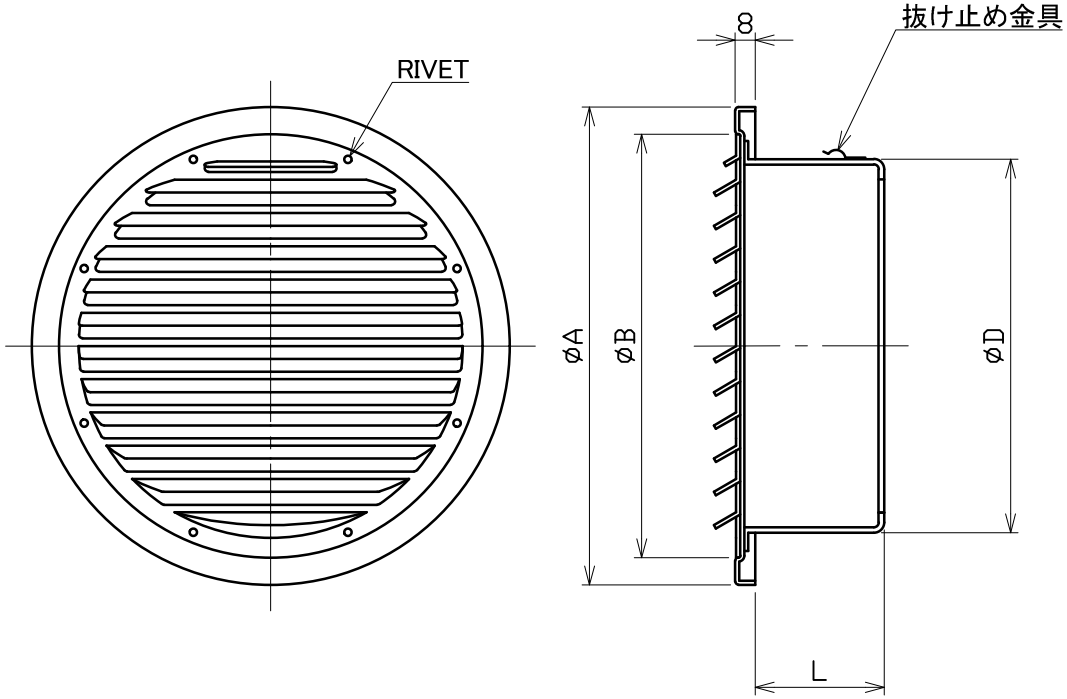

■圧力損失曲線図（排気）

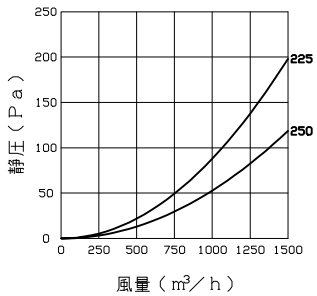

※仕様は場合により変更することがあります

型式＼寸法	A	B	D	L	適用パイプ内径
SG225C	316	280	222	85	φ225
SG250C	316	280	247	85	φ250

材質	SUS304
処理	カチオン電着塗装ポリエステル樹脂焼付塗装（標準Uシルバー）
型式	SG－C

株式会社ユニックス	尺度	FREE	単位mm	図番	40200-AAAAX
	年月日	2024．4．1			