図面種別	製品仕様図A－a

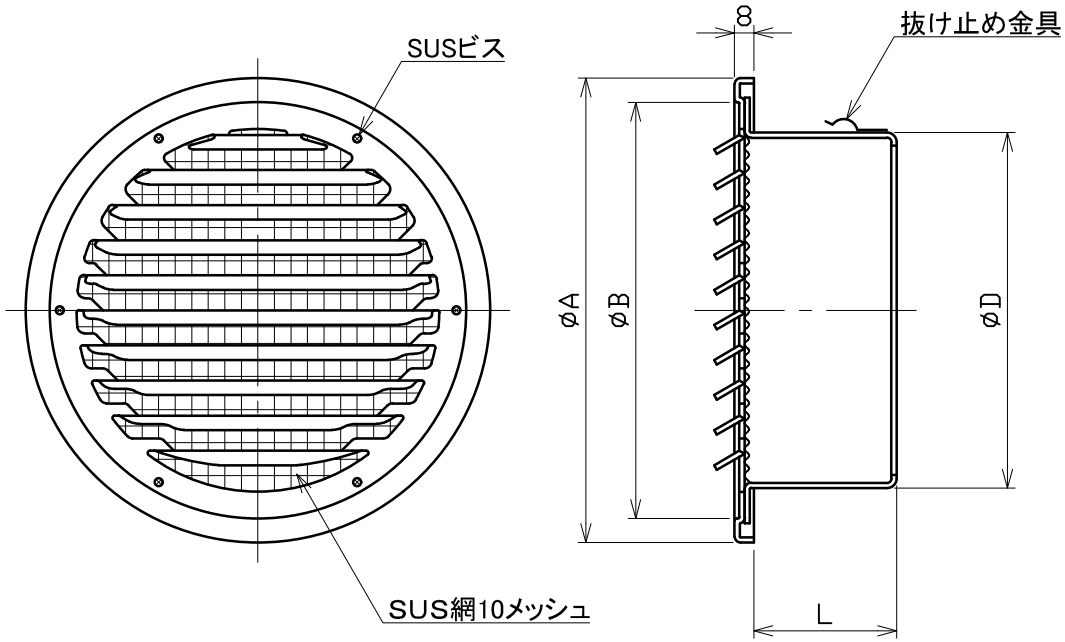

■換気性能

型式	排気		給気	
	圧力損失係数	直管相当長	圧力損失係数	αA
SG50CB10M	2.18	5.5	1.73	15.2
SG65CB10M	2.19	7.1	2.12	23.1
SG75CB10M	2.40	9.0	2.40	28.9
SG100CB10M	2.14	10.7	2.12	54.7
SG125CB10M	2.51	15.7	2.49	78.9
SG150CB10M	3.30	24.8	3.59	94.7
SG175CB10M	2.72	23.8	2.56	152.6
SG200CB10M	2.53	25.3	2.75	192.3

■圧力損失曲線図（給気）

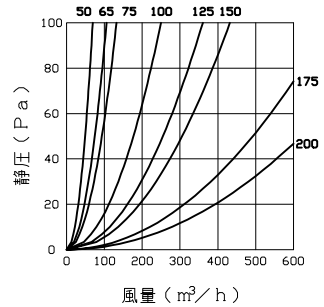

型式＼寸法	A	B	D	L	適用パイプ内径
SG 50CB10M	117	96	47	37	φ 50
SG 65CB10M	117	96	62	37	φ 65
SG 75CB10M	117	96	72	53	φ 75
SG100CB10M	142	124	97	53	φ100
SG125CB10M	167	147	122	60	φ125
SG150CB10M	192	172	147	60	φ150
SG175CB10M	224	198	172	70	φ175
SG200CB10M	246	220	197	70	φ200

※仕様は場合により変更することがあります

材質	SUS304
処理	カチオン電着塗装後ポリエステル樹脂焼付塗装（標準Uシルバー）
型式	SG－CB10M

株式会社ユニックス	尺度	FREE	単位mm	図番	57930-DAAAX
	年月日	2024. 4. 1			

図面種別	製品仕様図A－a

■換気性能

型式	排気		給気	
	圧力損失係数	直管相当長	圧力損失係数	αA
SG225C10M	4．04	45．5	4．29	194．9
SG250C10M	4．13	51．6	4．74	228．9

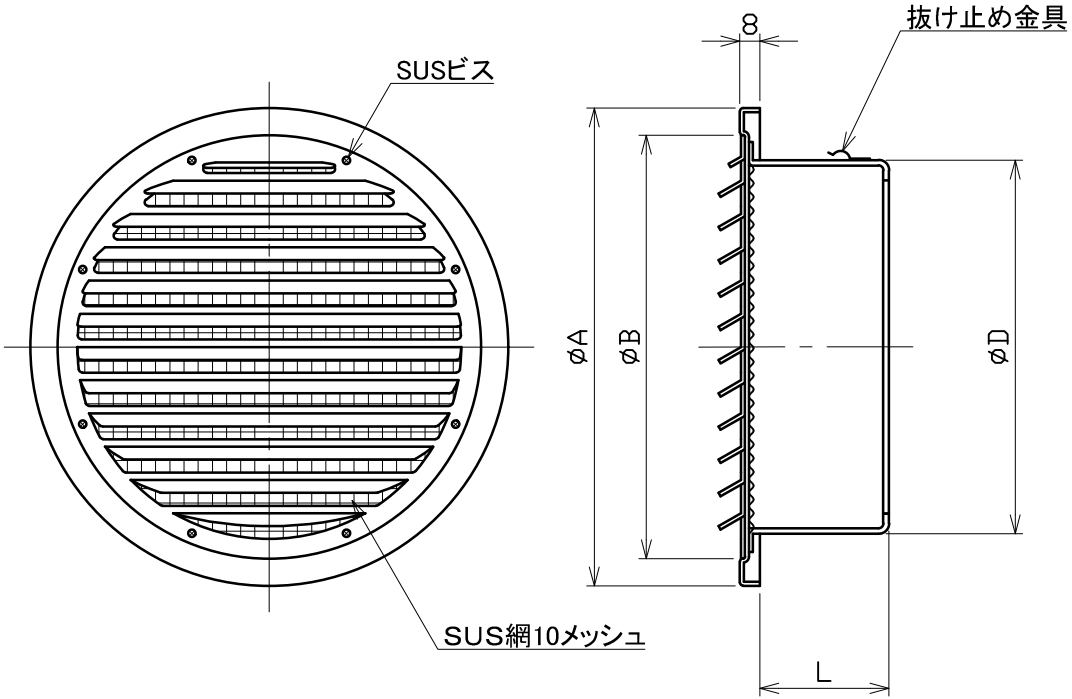

■圧力損失曲線図（給気）

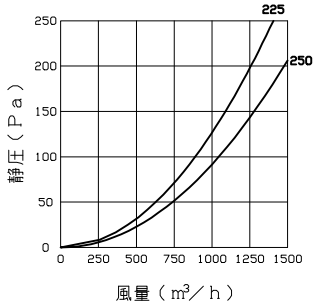

※仕様は場合により変更することがあります

型式＼寸法	A	B	D	L	適用パイプ内径
SG225C10M	316	280	222	86	φ225
SG250C10M	316	280	247	86	φ250

材質	SUS304
処理	カチオン電着塗装ポリエステル樹脂焼付塗装（標準Uシルバー）
型式	SG－C10M

株式会社ユニックス	尺度	FREE	単位mm	図番	40230-DAAAX
	年月日	2024．4．1			