図面種別	製品仕様図A－a

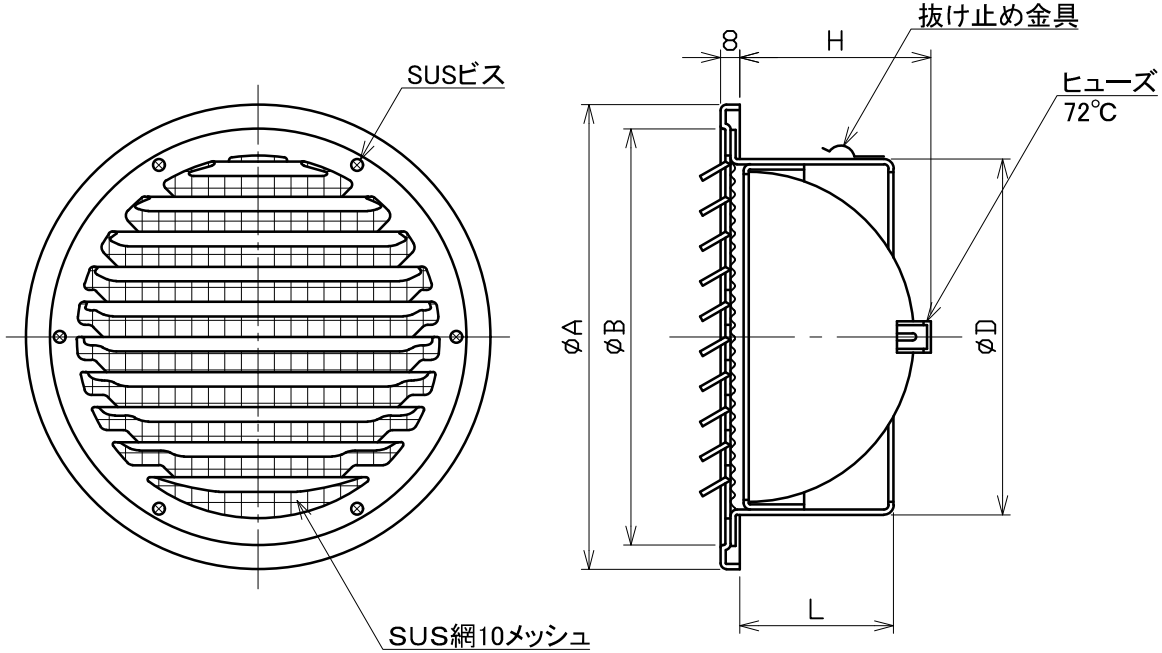

■換気性能

型式	排気		給気	
	圧力損失係数	直管相当長	圧力損失係数	αA
SG75CB10MDSPR	6.39	24.0	5.80	18.6
SG100CB10MDSPR	4.81	24.1	4.16	39.1
SG125CB10MDSPR	4.23	26.4	3.63	65.4
SG150CB10MDSPR	4.66	35.0	4.58	83.9
SG175CB10MDSPR	3.89	34.0	3.37	133.0
SG200CB10MDSPR	4.19	41.9	3.95	160.4

■圧力損失曲線図（給気）

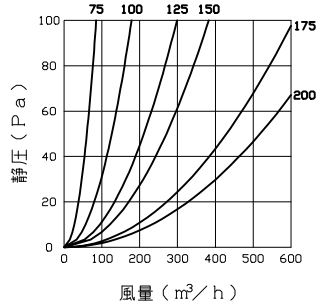

型式＼寸法	A	B	D	L	H	適用パイプ内径
SG 75CB10MDSPR	117	96	72	53	42	φ 75
SG100CB10MDSPR	142	124	97	53	53	φ100
SG125CB10MDSPR	167	147	122	60	65	φ125
SG150CB10MDSPR	192	172	147	60	77	φ150
SG175CB10MDSPR	224	198	172	70	91	φ175
SG200CB10MDSPR	246	220	197	70	104	φ200

特定防火設備該当証明書番号　第１３ＥＧ３６３号

※仕様は場合により変更することがあります

材質	ＳＵＳ３０４ ＦＤ部：ＳＵＳ ３０４ ｔ１．５
処理	カチオン電着塗装後ポリエステル樹脂焼付塗装（標準Ｕシルバー）
型式	ＳＧ－ＣＢ１０ＭＤＳＰＲ

株式会社ユニックス	尺度	FREE	単位mm	図番	57936-DGAAW
	年月日	2024. 4. 1			