図面種別	製品仕様図A－a

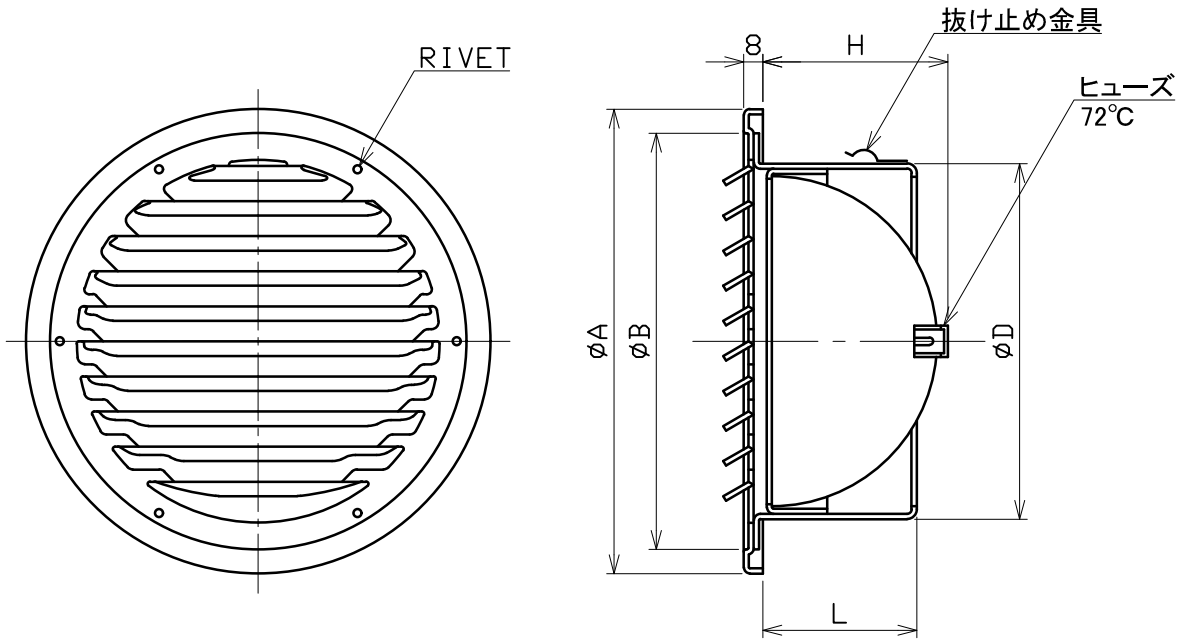

■換気性能

型式	排気		給気	
	圧力損失係数	直管相当長	圧力損失係数	αA
SG75CBDSPR	5. 33	20. 0	4. 77	20. 5
SG100CBDSPR	3. 99	20. 1	4. 08	39. 5
SG125CBDSPR	3. 21	20. 2	3. 05	71. 3
SG150CBDSPR	3. 73	28. 2	3. 68	93. 5
SG175CBDSPR	3. 33	29. 3	2. 72	148. 0
SG200CBDSPR	3. 15	31. 7	2. 92	186. 6

■圧力損失曲線図（排気）

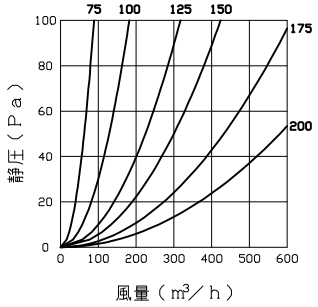

型式＼寸法	A	B	D	L	H	適用パイプ内径
SG 75CBDSPR	117	96	72	52	41	φ 75
SG100CBDSPR	142	124	97	52	52	φ100
SG125CBDSPR	167	147	122	59	64	φ125
SG150CBDSPR	192	172	147	59	76	φ150
SG175CBDSPR	224	198	172	69	90	φ175
SG200CBDSPR	246	220	197	69	103	φ200

特定防火設備該当証明書番号　第１３ＥＧ３６３号

※仕様は場合により変更することがあります

材質	SUS304 FD部：SUS 304 t1.5
処理	カチオン電着塗装後ポリエステル樹脂焼付塗装（標準Uシルバー）
型式	SG－CBDSPR

株式会社ユニックス	尺度	FREE	単位mm	図番	57906-AGAAW
	年月日	2024. 4. 1			