図面種別	製品仕様図A－a

■換気性能

型式	排気		給気	
	圧力損失係数	直管相当長	圧力損失係数	αA
SG75F	3. 22	12. 1	2. 05	31. 3
SG100F	2. 77	13. 9	1. 80	59. 4
SG150F	2. 78	21. 0	2. 70	109. 1

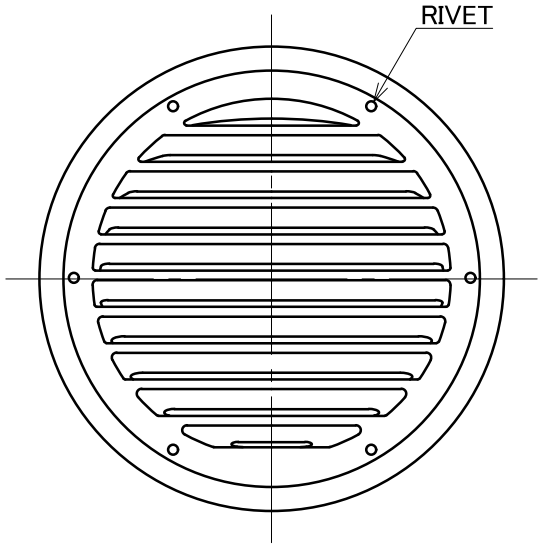

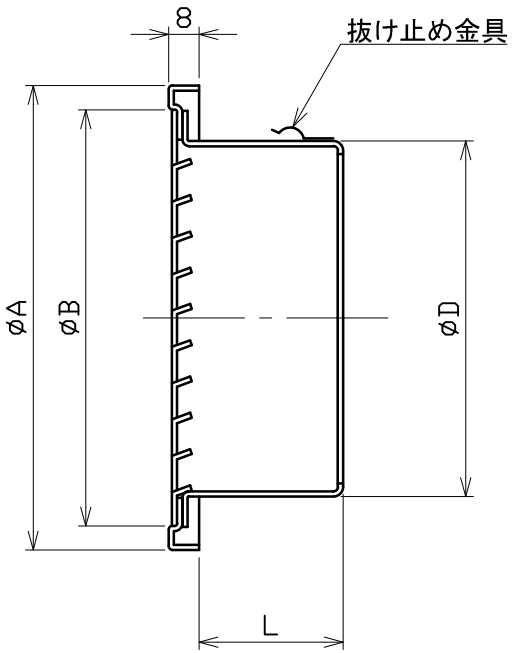

■圧力損失曲線図（排気）

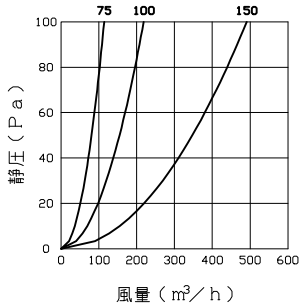

※仕様は場合により変更することがあります

寸法 / 型式	A	B	D	L	適用パイプ内径
SG 75F	117	96	72	52	φ 75
SG100F	142	124	97	52	φ100
SG150F	192	172	147	59	φ150

材質	SUS304
処理	カチオン電着塗装後ポリエステル樹脂焼付塗装（標準Uシルバー）
型式	SG－F

株式会社ユニックス	尺度	FREE	単位mm	図番	50400-AAAAX
	年月日	2024. 4. 1			