図面種別	製品仕様図A－a

■換気性能

型式	排気		給気	
	圧力損失係数	直管相当長	圧力損失係数	αA
SG75F10M	5.60	21.0	5.52	19.1
SG100F10M	5.22	26.1	4.39	38.1
SG150F10M	4.36	32.7	4.69	82.9

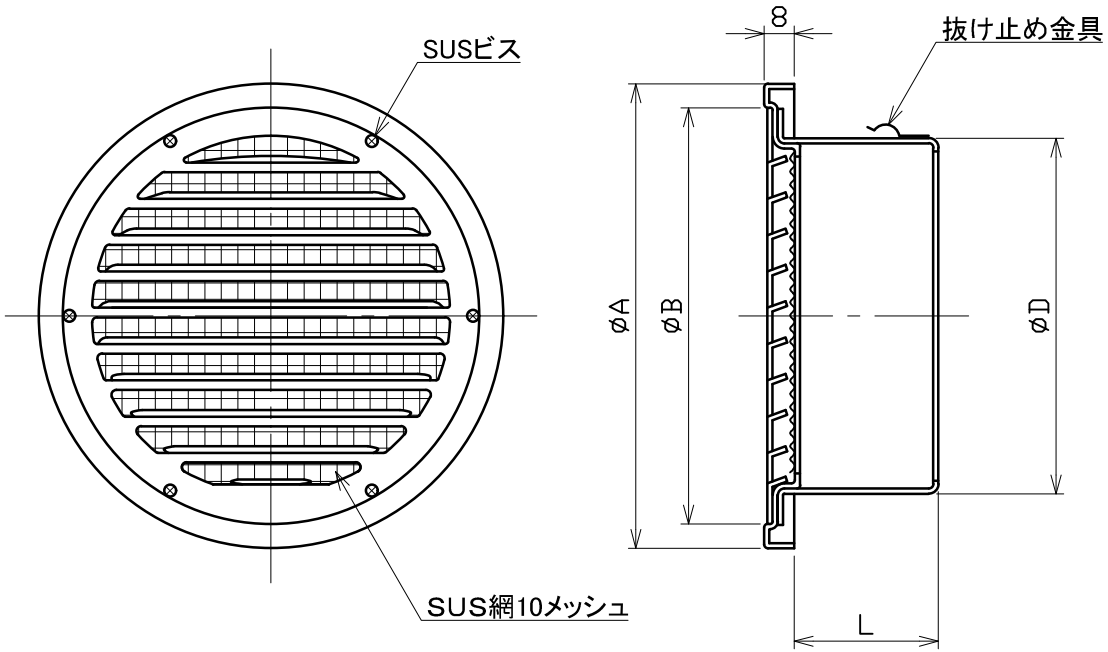

■圧力損失曲線図（給気）

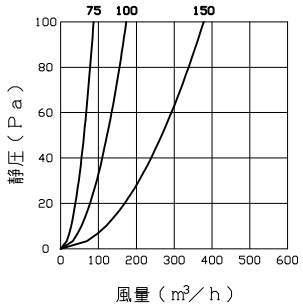

※仕様は場合により変更することがあります

型式＼寸法	A	B	D	L	適用パイプ内径
SG 75F10M	117	96	72	52	φ 75
SG100F10M	142	124	97	52	φ100
SG150F10M	192	172	147	59	φ150

材質	SUS304
処理	カチオン電着塗装後ポリエステル樹脂焼付塗装（標準Uシルバー）
型式	SG－F10M

株式会社ユニックス	尺度	FREE	単位mm	図番	50430-DAAAX
	年月日	2024. 4. 1			