図面種別	製品仕様図A－a

■換気性能

型式	排気		給気	
	圧力損失係数	直管相当長	圧力損失係数	αA
SG75F5M	4．90	18．4	4．83	20．4
SG100F5M	5．05	25．3	4．25	38．7
SG150F5M	3．81	28．6	4．45	85．0

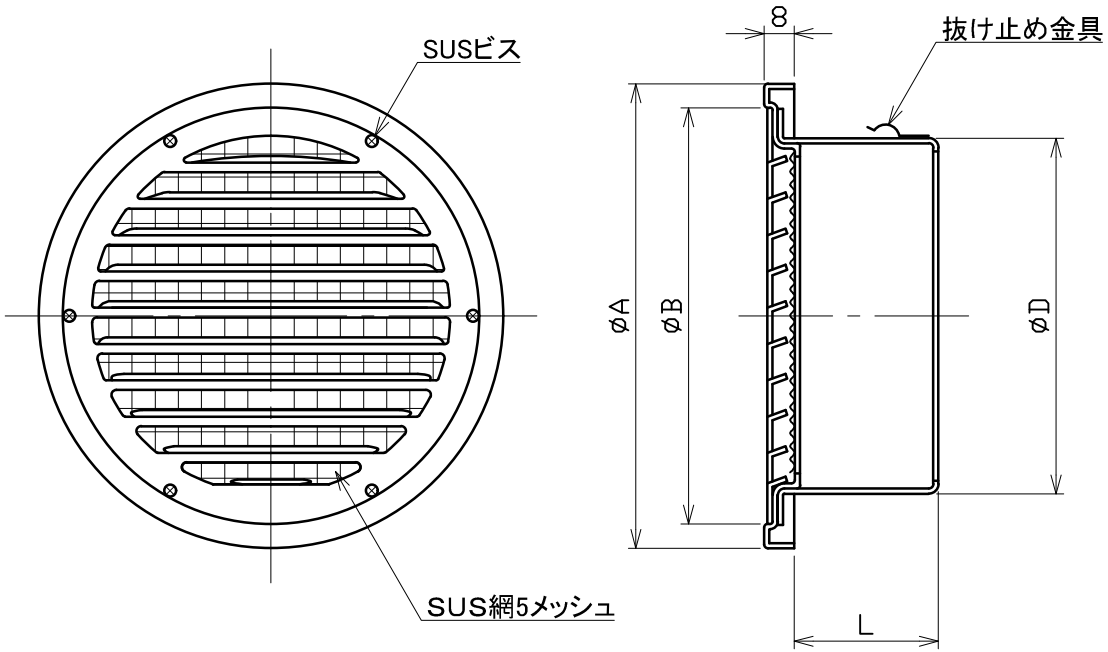

■圧力損失曲線図（排気）

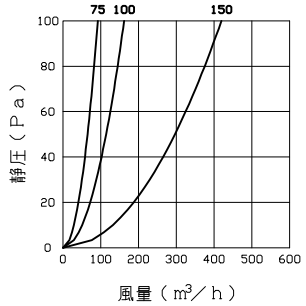

※仕様は場合により変更することがあります

寸法 / 型式	A	B	D	L	適用パイプ内径
SG 75F5M	117	96	72	52	φ 75
SG100F5M	142	124	97	52	φ100
SG150F5M	192	172	147	59	φ150

材質	SUS304
処理	カチオン電着塗装後ポリエステル樹脂焼付塗装（標準Uシルバー）
型式	SG－F5M

株式会社ユニックス	尺度	FREE	単位mm	図番	50420-CAAAX
	年月日	2024．4．1			