図面種別	製品仕様図A－a	ＳＧ－ＮＲ１０ＭＤＳＰ	年月日	備　　考

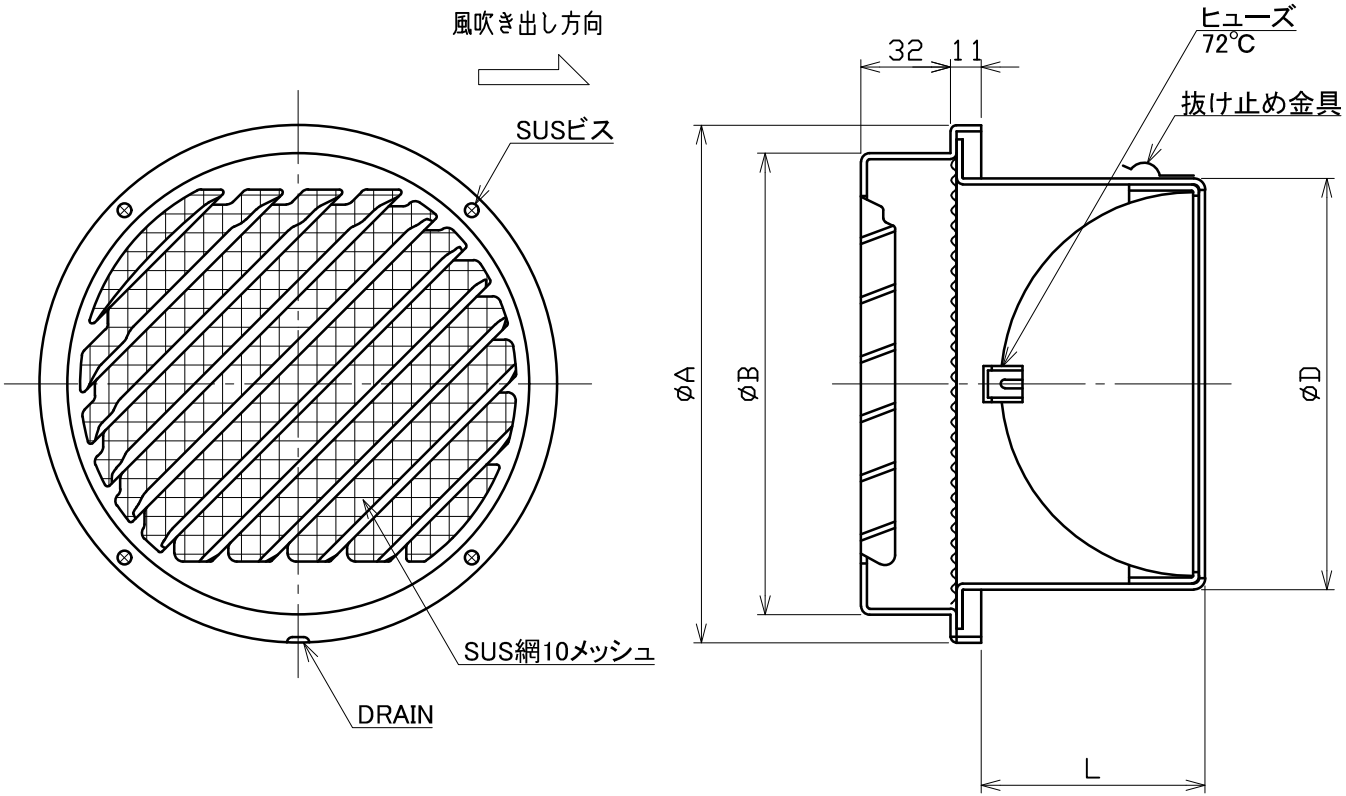

※仕様は場合により変更することがあります

型式＼寸法	A	B	D	L	適用パイプ内径
SG100NR10MDSP	135	115	97	55	φ100
SG125NR10MDSP	160	140	122	77	φ125
SG150NR10MDSP	185	165	147	81	φ150

材質	ＳＵＳ３０４ ＦＤ部：ＳＵＳ３０４　ｔ１．５											
処理	カチオン電着塗装後ポリエステル樹脂焼付塗装（標準Ｕシルバー）											
型式	ＳＧ－ＮＲ１０ＭＤＳＰ										株式会社 ユニックス	
承認	K. H	検図	Y. F	製図	A. Y	設計	K. U	尺度	FREE	単位mm	図番	79031-DGAAB
								年月日	2020. 8. 5			