図面種別	製品仕様図Ａ－ａ

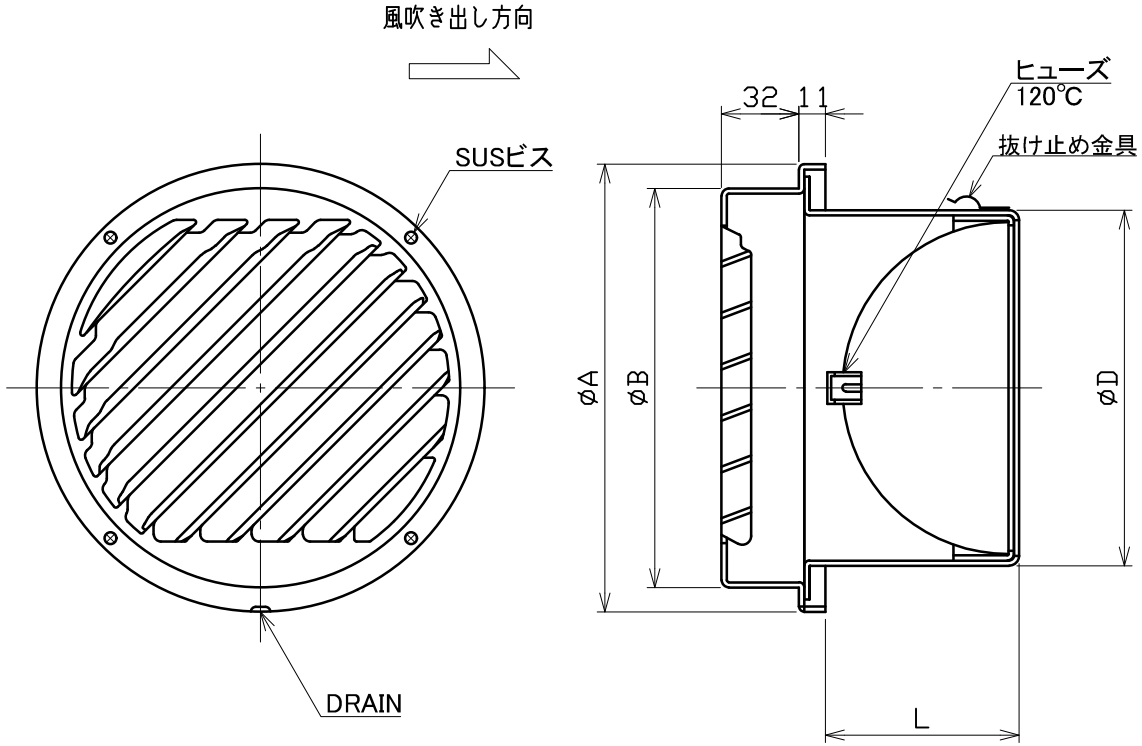

■換気性能

型式	排気		給気	
	圧力損失係数	直管相当長	圧力損失係数	αA
SG100NRDSQ	1．75	8．8	1．52	64．6
SG125NRDSQ	1．45	9．1	1．23	112．3
SG150NRDSQ	1．47	11．1	1．16	166．5

■圧力損失曲線図（排気）

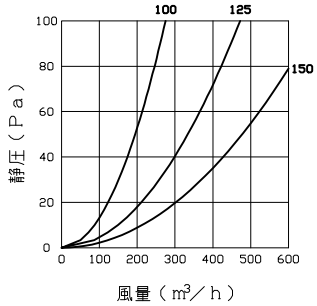

特定防火設備該当証明書番号　第１３ＥＧ３６４号

※仕様は場合により変更することがあります

寸法 / 型式	A	B	D	L	適用パイプ内径
SG100NRDSQ	135	115	97	54	φ100
SG125NRDSQ	160	140	122	76	φ125
SG150NRDSQ	185	165	147	80	φ150

材質	ＳＵＳ３０４ ＦＤ部：ＳＵＳ３０４　ｔ１．５
処理	カチオン電着塗装後ポリエステル樹脂焼付塗装（標準Ｕシルバー）
型式	ＳＧ－ＮＲＤＳＱ

株式会社ユニックス	尺度	FREE	単位mm	図番	79002-AHAAC
	年月日	2024．4．1			