図面種別	製品仕様図A－a

■換気性能

型式	排気		給気	
	圧力損失係数	直管相当長	圧力損失係数	αA
SPFG250C3MDSP	3．85	48．1	4．74	228．9

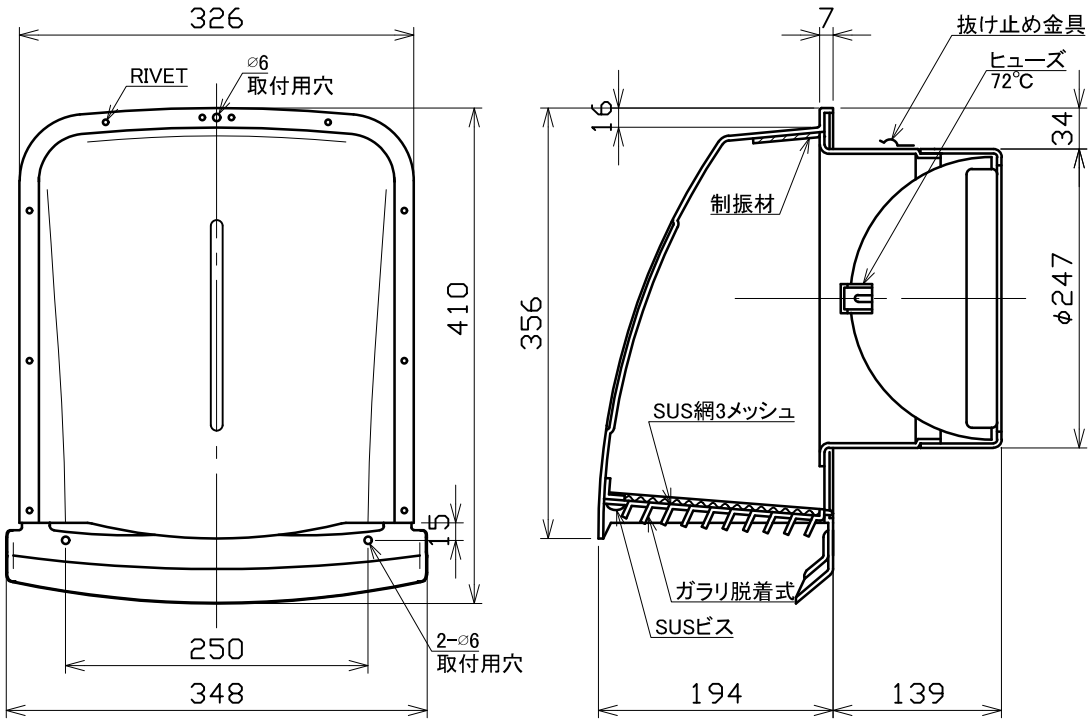

■圧力損失曲線図（排気）

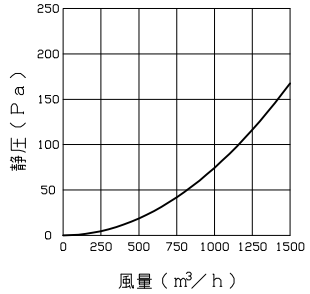

※仕様は場合により変更することがあります

材質	SUS304 FD部：SUS304　t1．5
処理	カチオン電着塗装後ポリエステル樹脂焼付塗装（標準Uシルバー）
型式	SPFG250C3MDSP

株式会社ユニックス	尺度	FREE	単位mm	図番	78411-BGAAG
	年月日	2024．4．1			