図面種別	製品仕様図A－a

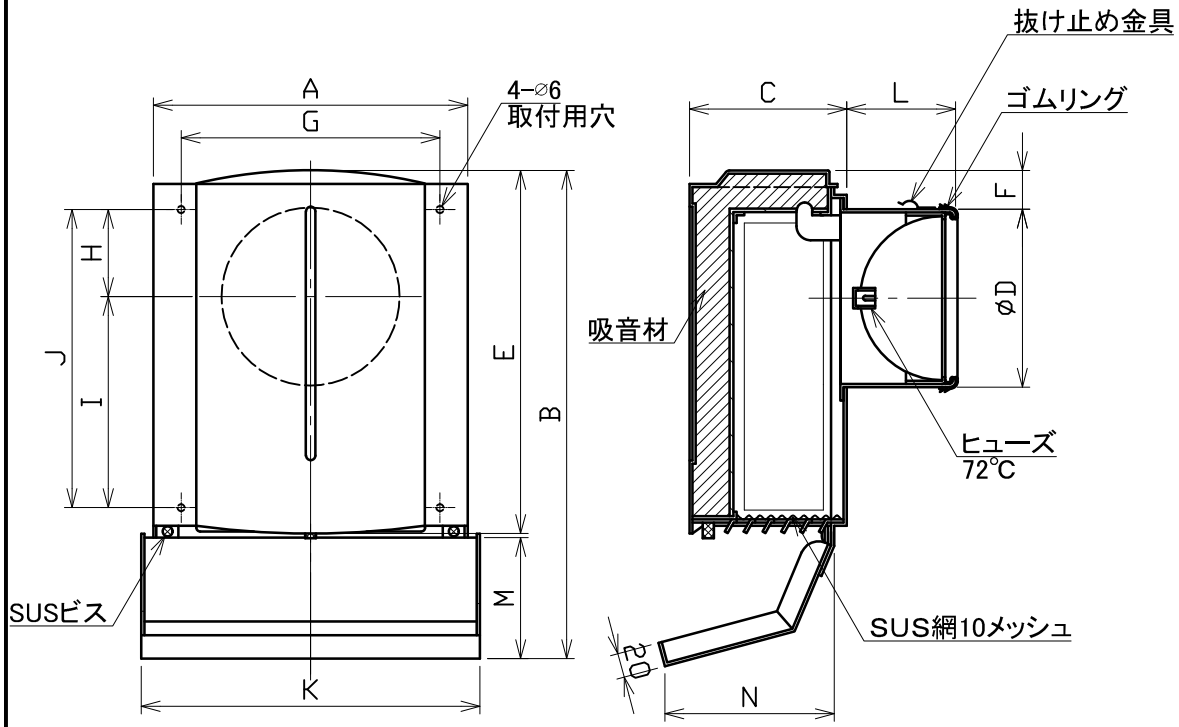

■換気性能

型式	排気		給気	
	圧力損失係数	直管相当長	圧力損失係数	αA
SSFG100BTK10MDSP	4.62	23.1	4.32	38.4
SSFG125BTK10MDSP	－	－	－	－
SSFG150BTK10MDSP	4.47	33.5	5.32	77.8

■圧力損失曲線図（給気）

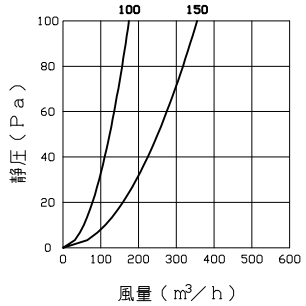

［取付上の注意］

フード着脱スペースを確保するため、フードを設置する際は
フード上部と軒の間を20mm以上離してください

型式＼寸法	A	B	C	D	E	F	G	H	I	J	K	L	M	N	適用パイプ内径
SSFG100BTK10MDSP	200	325	100	97	240	30	154	47.5	145.5	193	230	65	80	110	⌀100
SSFG125BTK10MDSP	260	400	130	122	300	45	214	72	174.5	246.5	280	85	100	140	⌀125
SSFG150BTK10MDSP	260	400	130	147	300	32	214	72	174.5	246.5	280	90	100	140	⌀150

特定防火設備該当証明書番号　第１３ＥＧ３６３号　※仕様は場合により変更することがあります

材質	ＳＵＳ３０４　ＦＤ部：ＳＵＳ３０４　ｔ１．５ 吸音材：ポアル+繊維素材
処理	カチオン電着塗装後ポリエステル樹脂焼付塗装（標準Ｕシルバー）
型式	ＳＳＦＧ－ＢＴＫ１０ＭＤＳＰ

株式会社ユニックス	尺度	FREE	単位mm	図番	71031-DGAAC
	年月日	2024.4.1			