図面種別	製品仕様図A－a

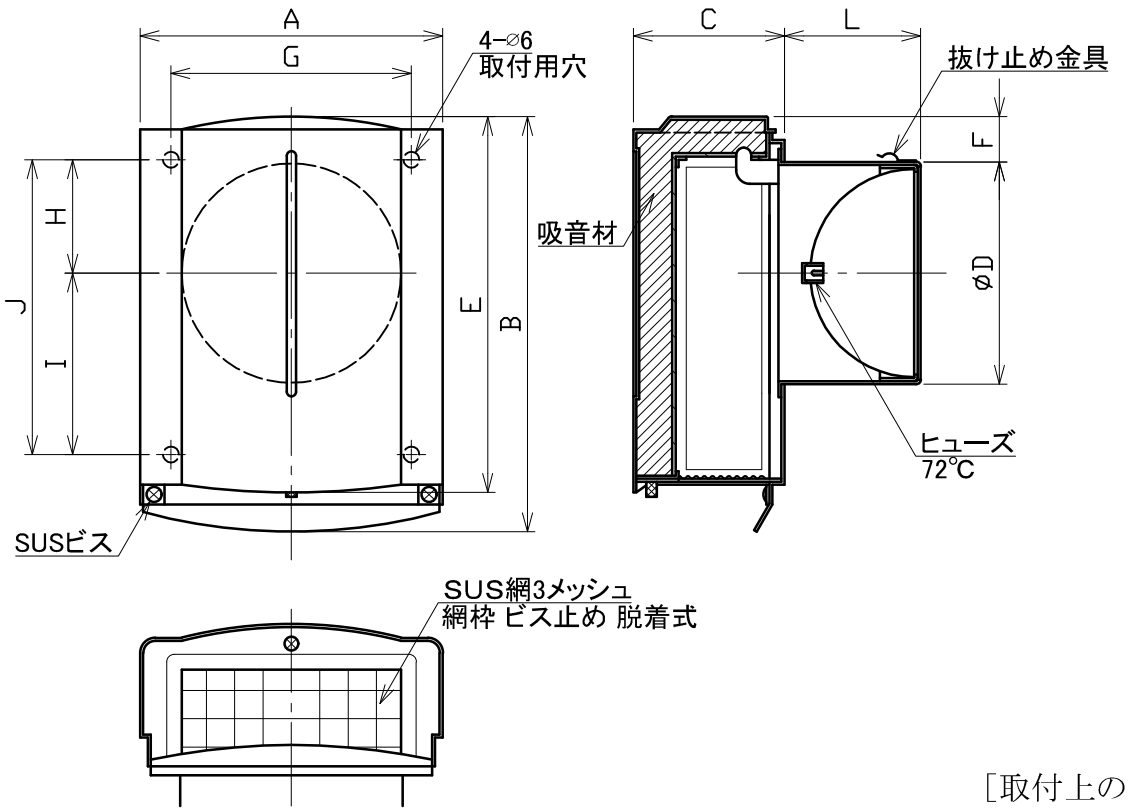

■換気性能

型式	排気		給気	
	圧力損失係数	直管相当長	圧力損失係数	αA
SSFW75A3MDSP	2. 93	11. 0	3. 57	23. 7
SSFW100A3MDSP	5. 01	25. 1	4. 30	38. 4
SSFW125A3MDSP	4. 54	28. 4	5. 44	53. 4
SSFW150A3MDSP	8. 87	66. 5	－	－
SSFW175A3MDSP	－	－	－	－

■圧力損失曲線図（排気）

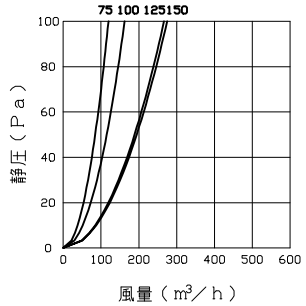

［取付上の注意］

フード着脱スペースを確保するため、フードを設置する際は
フード上部と軒の間を20mm以上離してください

特定防火設備該当証明書番号　第１３ＥＧ３６３号　※仕様は場合により変更することがあります

寸法 / 型式	A	B	C	D	E	F	L	G	H	I	J	適用パイプ内径
SSFW 75A3MDSP	160	206	95	72	186	51	56	114	56. 5	80	136. 5	⌀ 75
SSFW100A3MDSP	160	206	95	97	186	38	65	114	56. 5	80	136. 5	⌀100
SSFW125A3MDSP	200	264	100	122	240	43	85	154	72	121	193	⌀125
SSFW150A3MDSP	200	264	100	147	240	30	90	154	72	121	193	⌀150
SSFW175A3MDSP	260	325	130	172	300	36	115	214	90	156. 5	246. 5	⌀175

材質	ＳＵＳ３０４　ＦＤ部：ＳＵＳ３０４　ｔ１．５ 吸音材：ポアル+繊維素材
処理	カチオン電着塗装後ポリエステル樹脂焼付塗装（標準Ｕシルバー）
型式	ＳＳＦＷ－Ａ３ＭＤＳＰ

株式会社ユニックス	尺度	FREE	単位mm	図番	45311-BGAAT
	年月日	2024. 4. 1			