図面種別	製品仕様図A－a

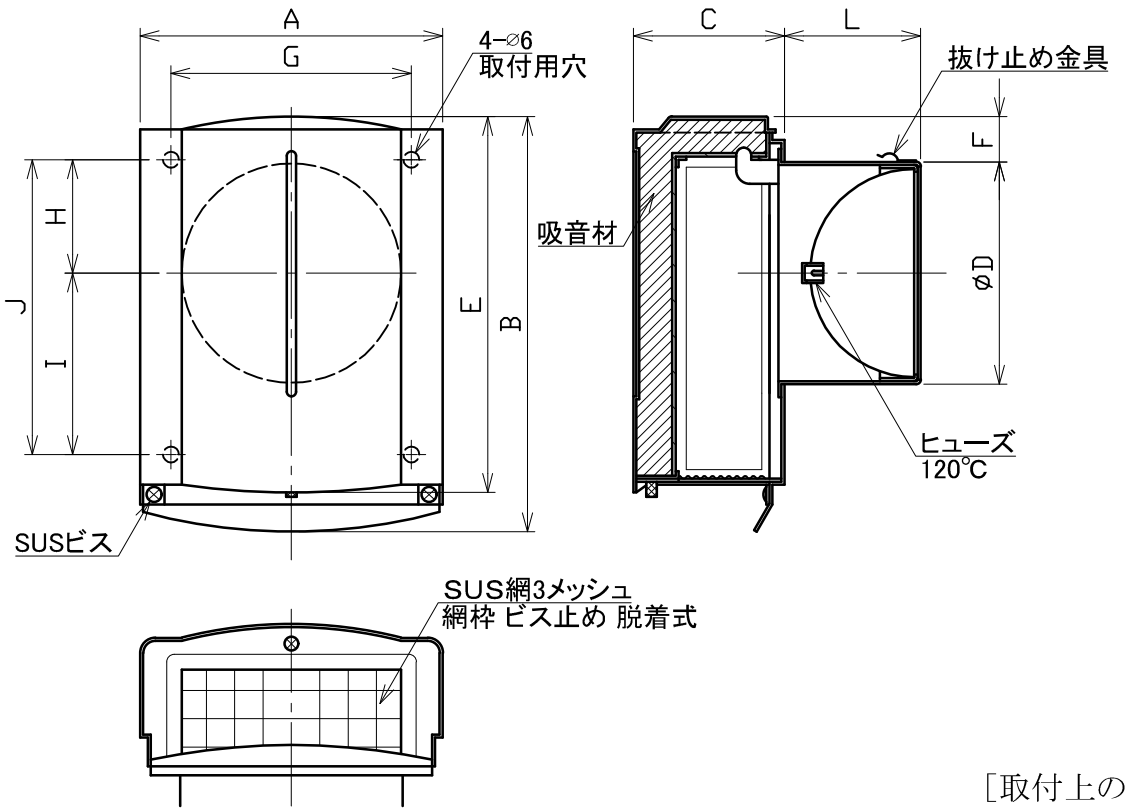

■換気性能

型式	排気		給気	
	圧力損失係数	直管相当長	圧力損失係数	αA
SSFW75A3MDSQ	2. 93	11. 0	3. 57	23. 7
SSFW100A3MDSQ	5. 01	25. 1	4. 30	38. 4
SSFW125A3MDSQ	4. 54	28. 4	5. 44	53. 4
SSFW150A3MDSQ	8. 87	66. 5	－	－
SSFW175A3MDSQ	－	－	－	－

■圧力損失曲線図（排気）

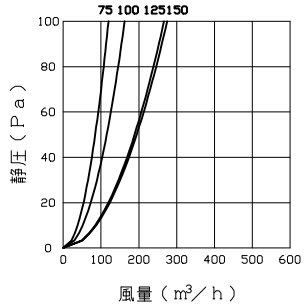

［取付上の注意］

フード着脱スペースを確保するため、フードを設置する際は
フード上部と軒の間を20mm以上離してください

特定防火設備該当証明書番号　第１３ＥＧ３６４号　※仕様は場合により変更することがあります

寸法 / 型式	A	B	C	D	E	F	L	G	H	I	J	適用パイプ内径
SSFW 75A3MDSQ	160	206	95	72	186	51	56	114	56. 5	80	136. 5	φ 75
SSFW100A3MDSQ	160	206	95	97	186	38	65	114	56. 5	80	136. 5	φ100
SSFW125A3MDSQ	200	264	100	122	240	43	85	154	72	121	193	φ125
SSFW150A3MDSQ	200	264	100	147	240	30	90	154	72	121	193	φ150
SSFW175A3MDSQ	260	325	130	172	300	36	115	214	90	156. 5	246. 5	φ175

材質	ＳＵＳ３０４　ＦＤ部：ＳＵＳ３０４ ｔ１．５ 吸音材：ポアル+繊維素材
処理	カチオン電着塗装後ポリエステル樹脂焼付塗装（標準Ｕシルバー）
型式	ＳＳＦＷ－Ａ３ＭＤＳＱ

株式会社ユニックス	尺度	FREE	単位mm	図番	45312-BHAAT
	年月日	2024. 4. 1			