| 図面種別 | 製品仕様図A－a |
|---|---|

BL認定番号　BLVU032025

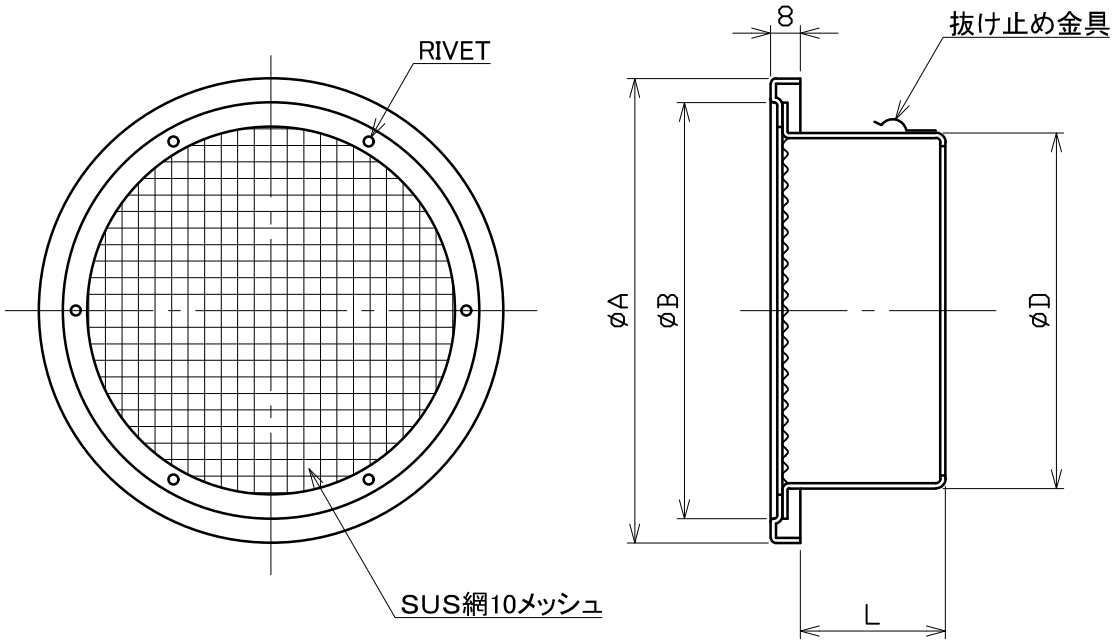


■換気性能

| 型式 | 排気 | | 給気 | |
|---|---|---|---|---|
| | 圧力損失係数 | 直管相当長 | 圧力損失係数 | αA |
| SW75A10MBL | 0.76 | 2.9 | 0.87 | 48.1 |
| SW100A10MBL | 0.65 | 3.3 | 0.31 | 143.2 |
| SW125A10MBL | 0.66 | 4.2 | 0.67 | 152.1 |
| SW150A10MBL | 0.57 | 4.3 | 0.62 | 227.8 |
| SW175A10MBL | 0.72 | 6.3 | 0.67 | 298.2 |
| SW200A10MBL | 0.82 | 8.3 | 0.92 | 332.3 |

■圧力損失曲線図（給気）

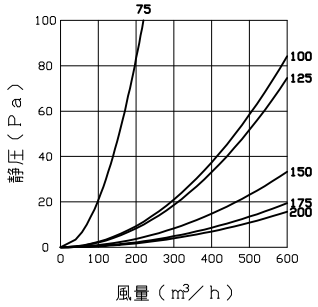


※仕様は場合により変更することがあります

| 型式＼寸法 | A | B | D | L | 適用パイプ内径 |
|---|---|---|---|---|---|
| SW 75A10MBL | 117 | 96 | 72 | 53 | φ 75 |
| SW100A10MBL | 142 | 124 | 97 | 53 | φ100 |
| SW125A10MBL | 167 | 147 | 122 | 60 | φ125 |
| SW150A10MBL | 192 | 172 | 147 | 60 | φ150 |
| SW175A10MBL | 224 | 198 | 172 | 70 | φ175 |
| SW200A10MBL | 246 | 220 | 197 | 70 | φ200 |

| | |
|---|---|
| 材質 | SUS304 |
| 処理 | カチオン電着塗装後ポリエステル樹脂焼付塗装（標準Uシルバー） |
| 型式 | SW－A10MBL |

| 株式会社ユニックス | 尺度 | FREE | 単位mm | 図番 | 58034-DAAAU |
|---|---|---|---|---|---|
| | 年月日 | 2024.4.1 | | | |