図面種別	製品仕様図A－a

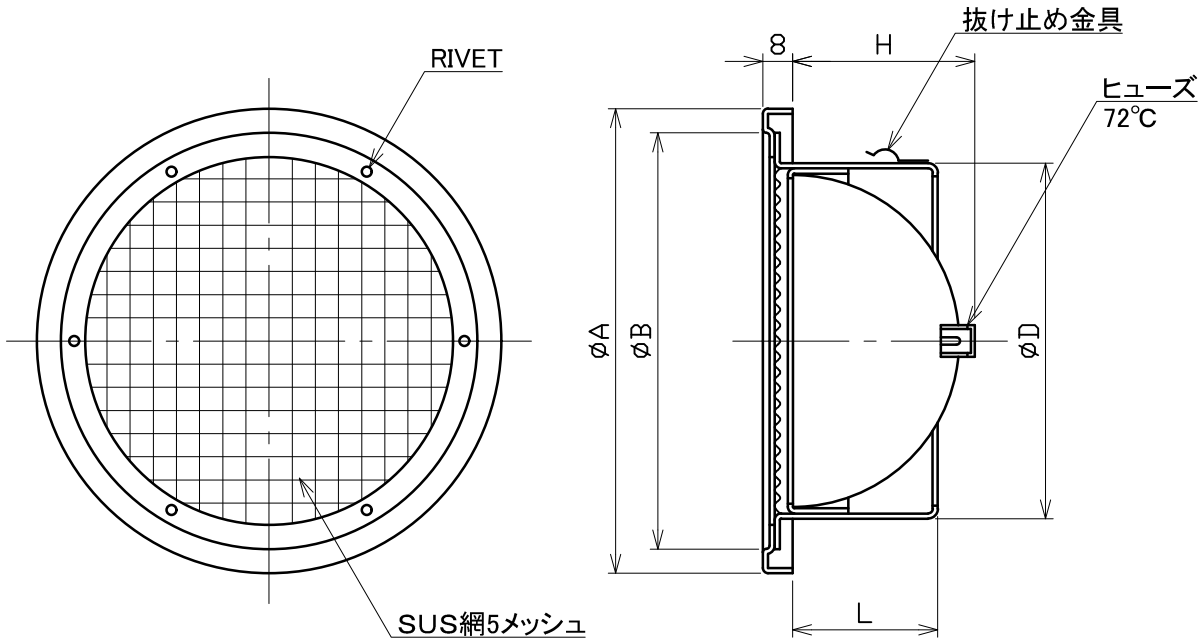

■換気性能

型式	排気		給気	
	圧力損失係数	直管相当長	圧力損失係数	αA
SW75A5MDSPR	4．54	17．0	2．80	26．8
SW100A5MDSPR	2．55	12．8	1．95	57．1
SW125A5MDSPR	2．27	14．2	1．43	104．2
SW150A5MDSPR	2．00	15．0	0．98	181．2
SW175A5MDSPR	1．74	15．2	0．88	260．3
SW200A5MDSPR	1．97	19．7	1．02	315．7

■圧力損失曲線図（排気）

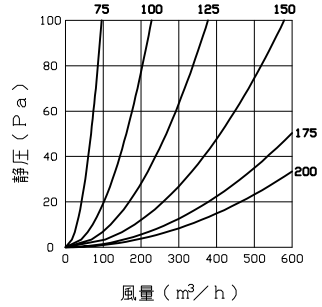

特定防火設備該当証明書番号　第１３ＥＧ３６３号

※仕様は場合により変更することがあります

型式＼寸法	A	B	D	L	H	適用パイプ内径
SW 75A5MDSPR	117	96	72	53	42	φ 75
SW100A5MDSPR	142	124	97	60	53	φ100
SW125A5MDSPR	167	147	122	60	65	φ125
SW150A5MDSPR	192	172	147	60	77	φ150
SW175A5MDSPR	224	198	172	70	91	φ175
SW200A5MDSPR	246	220	197	70	104	φ200

材質	SUS304 FD部：SUS 304 t1．5
処理	カチオン電着塗装後ポリエステル樹脂焼付塗装（標準Uシルバー）
型式	SW－A5MDSPR

株式会社ユニックス	尺度	FREE	単位mm	図番	58026-CGAAW
	年月日	2024．4．1			