図面種別	製品仕様図Ａ－ａ

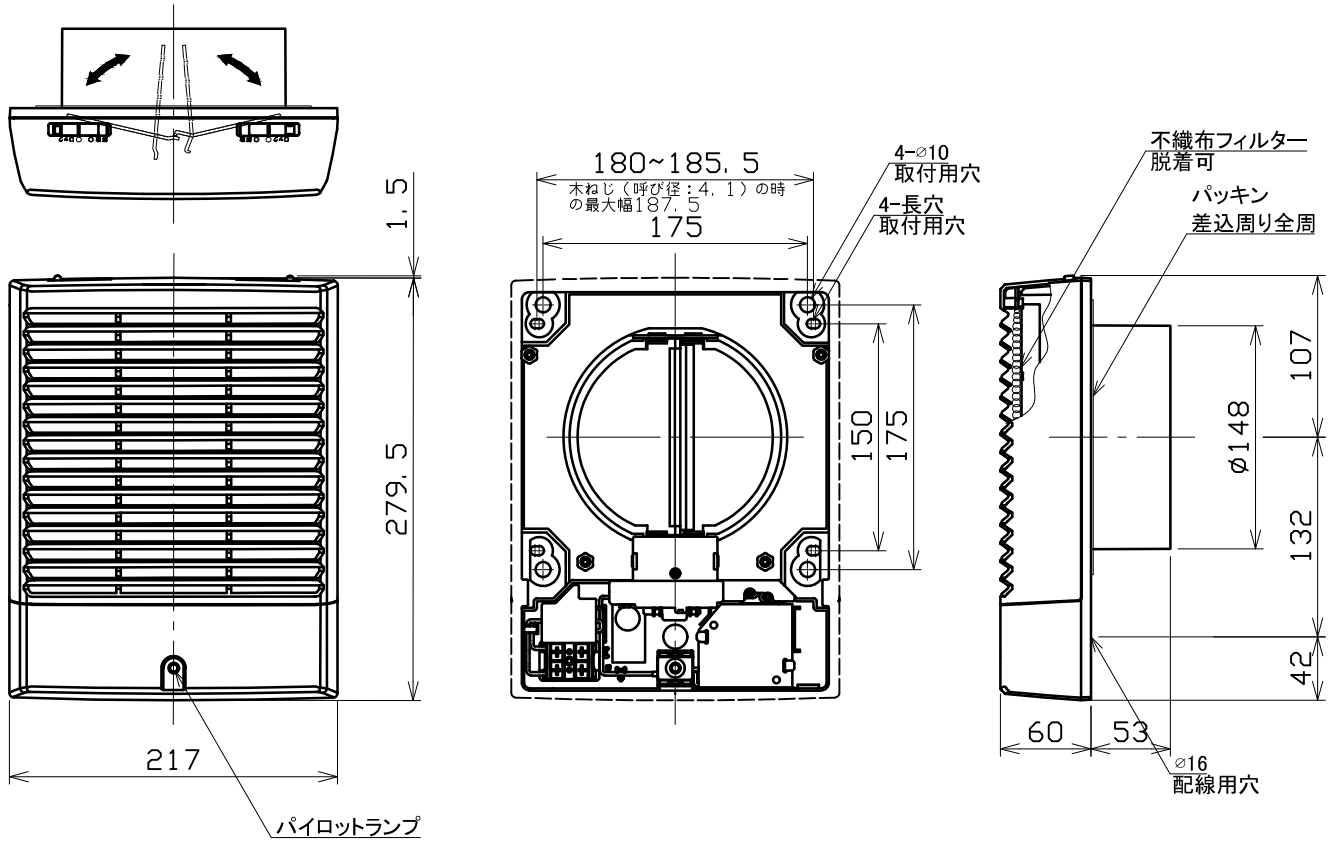

■換気性能

型式	給気	
	圧力損失係数	αA
UKDG150ADWFH	3.26	99.3

■圧力損失曲線図（給気）

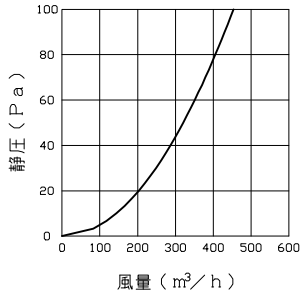

◎　規　格

電　源	AC 100V±10% 50/60Hz
絶縁抵抗	DC 500V 100MΩ以上
消費電力	5.5W

結　線　図

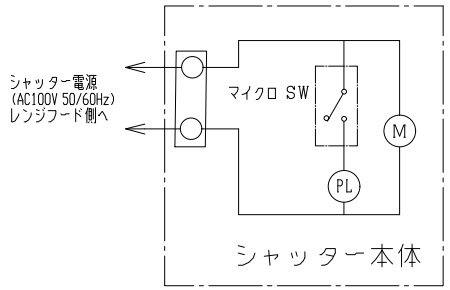

※仕様は場合により変更することがあります

材質	ＡＳＡ樹脂 フィルター：ポリエステル／モダアクリル　捕集効率６０％（質量法／ＪＩＳ１５種）
処理	本体・シャッター部：黒 カバーカラー：クールホワイト
型式	UKDG150ADWFH

株式会社ユニックス	尺度	FREE	単位mm	図番	82532-LAAAG
	年月日	2024.4.1			